Shaft mounted helical gear units F

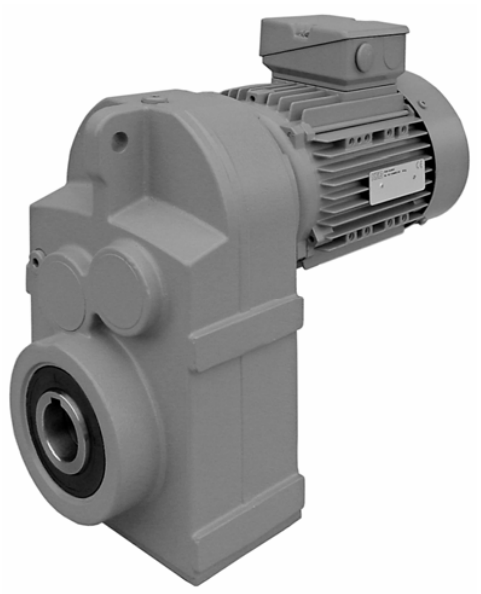

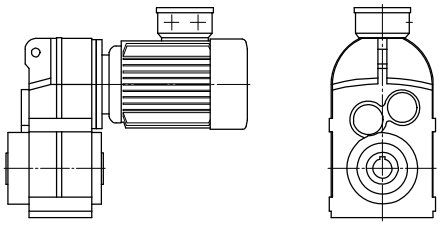

Shaft mounted version
Hollow shaft with keyway
Example: F42**A** DM100L4

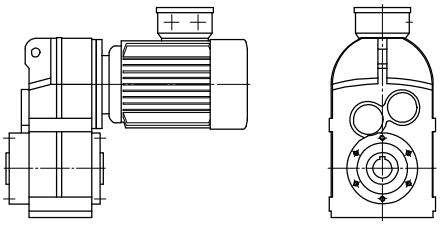

Shaft mounted version
Hollow shaft with keyway
Example: F53**B** DA132M4

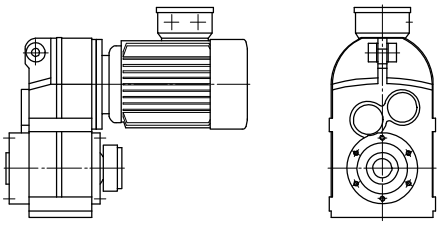

Shaft mounted version
Hollow shaft with shrink disc
Rubber elements
Example: F32**BSG** DM90S4

Shaft mounted helical gear units F

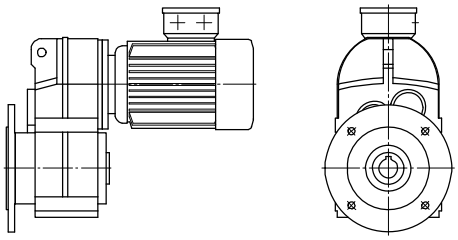

Flange mounted version
Hollow shaft with keyway
Example: F33**C** DM71G4

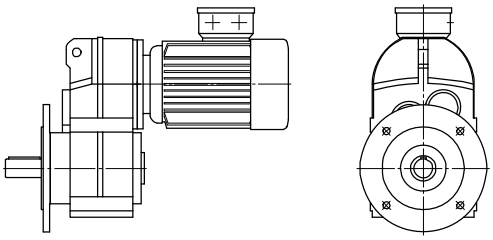

Flange mounted version
Output shaft with key
Example: F42**CV** DM100LX4

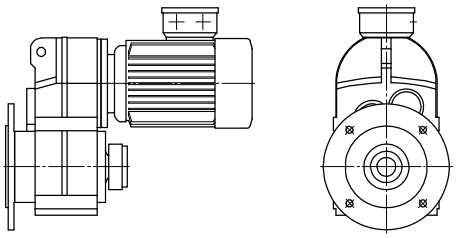

Flange mounted version
Hollow shaft with shrink disc
Example: F52**CS** DA132S4

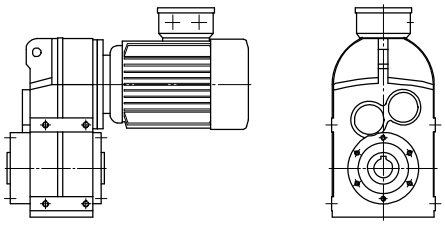

Shaft mounted version + side areas
Hollow shaft with keyway
Example: F43**D** DM90L4

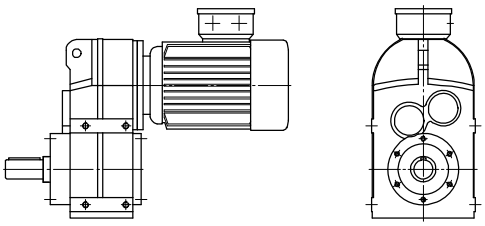

Shaft mounted version + side areas
Output shaft with key
Example: F32**DV** DM80G4

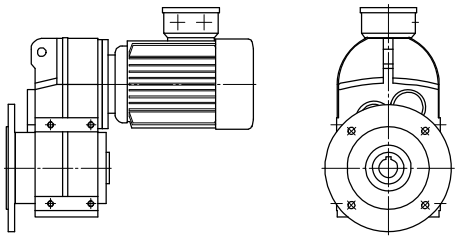

Flange mounted version + side areas
Hollow shaft with keyway
Example: F42**E** DM112M4

Shaft mounted helical gear units F

i	n2 (n1=1400) [1/min]	T2max [Nm]	P1max [kW]	Jg [kgcm²]	Three phase motor DM/DA 63 71 80 90 100 112 132 160 180 200 225	Servo motor TA 31 32 33 41 42 43 51 52 53 61 62 63	-W	Motor adapter -M IEC 63 71 80 90 100 112 132 160 180	-M NEMA 56 140 180 210 250 280	-M S 70 90 110 140 190
F23G03										
9125.4	0.15	**245**	<0.05	0.04	○ ○ – – – – – – – – – –	○ – – – – – – – – – – –	W1	○ ○ – – – – – – – –	○ – – – – –	○ – – – –
7709.2	0.18	**245**	<0.05	0.05	○ ○ – – – – – – – – – –	○ – – – – – – – – – – –	W1	○ ○ – – – – – – – –	○ – – – – –	○ – – – –
6591.1	0.21	**245**	<0.05	0.07	○ ○ – – – – – – – – – –	○ – – – – – – – – – – –	W1	○ ○ – – – – – – – –	○ – – – – –	○ – – – –
5686.0	0.25	**245**	<0.05	0.08	○ ○ – – – – – – – – – –	○ – – – – – – – – – – –	W1	○ ○ – – – – – – – –	○ – – – – –	○ – – – –
4938.4	0.28	**245**	<0.05	0.10	○ ○ – – – – – – – – – –	○ – – – – – – – – – – –	W1	○ ○ – – – – – – – –	○ – – – – –	○ – – – –
4310.3	0.32	**245**	<0.05	0.12	○ ○ – – – – – – – – – –	○ – – – – – – – – – – –	W1	○ ○ – – – – – – – –	○ – – – – –	○ – – – –
3720.4	0.38	**245**	<0.05	0.07	○ ○ – – – – – – – – – –	○ – – – – – – – – – – –	W1	○ ○ – – – – – – – –	○ – – – – –	○ – – – –
3209.5	0.44	**245**	<0.05	0.09	○ ○ – – – – – – – – – –	○ – – – – – – – – – – –	W1	○ ○ – – – – – – – –	○ – – – – –	○ – – – –
2787.5	0.50	**245**	<0.05	0.11	○ ○ – – – – – – – – – –	○ – – – – – – – – – – –	W1	○ ○ – – – – – – – –	○ – – – – –	○ – – – –
2433.0	0.58	**245**	<0.05	0.13	○ ○ – – – – – – – – – –	○ – – – – – – – – – – –	W1	○ ○ – – – – – – – –	○ – – – – –	○ – – – –
F23G02										
2135.7	0.66	**245**	<0.05	0.05	○ ○ – – – – – – – – – –	○ – – – – – – – – – – –	W1	○ ○ – – – – – – – –	○ – – – – –	○ – – – –
1804.3	0.78	**245**	<0.05	0.06	○ ○ – – – – – – – – – –	○ – – – – – – – – – – –	W1	○ ○ – – – – – – – –	○ – – – – –	○ – – – –
1542.6	0.91	**245**	<0.05	0.08	○ ○ – – – – – – – – – –	○ – – – – – – – – – – –	W1	○ ○ – – – – – – – –	○ – – – – –	○ – – – –
1330.8	1.1	**245**	<0.05	0.09	○ ○ – – – – – – – – – –	○ – – – – – – – – – – –	W1	○ ○ – – – – – – – –	○ – – – – –	○ – – – –
1155.8	1.2	**245**	<0.05	0.12	○ ○ – – – – – – – – – –	○ – – – – – – – – – – –	W1	○ ○ – – – – – – – –	○ – – – – –	○ – – – –
1008.8	1.4	**245**	<0.05	0.14	○ ○ – – – – – – – – – –	○ – – – – – – – – – – –	W1	○ ○ – – – – – – – –	○ – – – – –	○ – – – –
883.58	1.6	**245**	<0.05	0.18	○ ○ – – – – – – – – – –	○ – – – – – – – – – – –	W1	○ ○ – – – – – – – –	○ – – – – –	○ – – – –
759.44	1.8	**245**	<0.05	0.10	○ ○ – – – – – – – – – –	○ – – – – – – – – – – –	W1	○ ○ – – – – – – – –	○ – – – – –	○ – – – –
655.15	2.1	**245**	0.05	0.12	○ ○ – – – – – – – – – –	○ – – – – – – – – – – –	W1	○ ○ – – – – – – – –	○ – – – – –	○ – – – –
569.00	2.5	**245**	0.06	0.16	○ ○ – – – – – – – – – –	○ – – – – – – – – – – –	W1	○ ○ – – – – – – – –	○ – – – – –	○ – – – –
496.64	2.8	**245**	0.07	0.20	○ ○ – – – – – – – – – –	○ – – – – – – – – – – –	W1	○ ○ – – – – – – – –	○ – – – – –	○ – – – –
434.99	3.2	**245**	0.08	0.26	○ ○ – – – – – – – – – –	○ – – – – – – – – – – –	W1	○ ○ – – – – – – – –	○ – – – – –	○ – – – –
380.22	3.7	**245**	0.09	0.26	○ ○ – – – – – – – – – –	○ – – – – – – – – – – –	W1	○ ○ – – – – – – – –	○ – – – – –	○ – – – –
334.98	4.2	**245**	0.11	0.26	○ ○ – – – – – – – – – –	○ – – – – – – – – – – –	W1	○ ○ – – – – – – – –	○ – – – – –	○ – – – –
296.97	4.7	**245**	0.12	0.26	○ ○ – – – – – – – – – –	○ – – – – – – – – – – –	W1	○ ○ – – – – – – – –	○ – – – – –	○ – – – –
266.48	5.3	**245**	0.13	0.26	○ ○ – – – – – – – – – –	○ – – – – – – – – – – –	W1	○ ○ – – – – – – – –	○ – – – – –	○ – – – –
232.93	6.0	**245**	0.15	0.26	○ ○ – – – – – – – – – –	○ – – – – – – – – – – –	W1	○ ○ – – – – – – – –	○ – – – – –	○ – – – –
205.21	6.8	**245**	0.18	0.26	○ ○ – – – – – – – – – –	○ – – – – – – – – – – –	W1	○ ○ – – – – – – – –	○ – – – – –	○ – – – –
181.93	7.7	**245**	0.20	0.26	○ ○ ○ – – – – – – – – –	○ – – – – – – – – – – –	W1	○ ○ – – – – – – – –	○ – – – – –	○ – – – –
F23										
170.20	8.2	**245**	0.21	0.07	○ ○ – – – – – – – – – –	○ – – – – – – – – – – –	W1	○ ○ – – – – – – – –	○ – – – – –	○ – – – –
145.41	9.6	**245**	0.25	0.10	○ ○ – – – – – – – – – –	○ – – – – – – – – – – –	W1	○ ○ – – – – – – – –	○ – – – – –	○ – – – –
125.84	11	**245**	0.29	0.12	○ ○ – – – – – – – – – –	○ – – – – – – – – – – –	W1	○ ○ – – – – – – – –	○ – – – – –	○ – – – –
109.99	13	**245**	0.33	0.14	○ ○ – – – – – – – – – –	○ – – – – – – – – – – –	W1	○ ○ – – – – – – – –	○ – – – – –	○ – – – –
96.90	14	**245**	0.37	0.16	○ ○ – – – – – – – – – –	○ – – – – – – – – – – –	W1	○ ○ – – – – – – – –	○ – – – – –	○ – – – –
85.91	16	**245**	0.42	0.18	○ ○ – – – – – – – – – –	○ – – – – – – – – – – –	W1	○ ○ – – – – – – – –	○ – – – – –	○ – – – –
77.09	18	**245**	0.47	0.13	○ ○ ○ – – – – – – – – –	○ ○ ○ – – – – – – – – –	W1	○ ○ ○ – – – – – – –	○ ○ – – – –	○ ○ – – –
67.38	21	**245**	0.53	0.15	○ ○ ○ ○ – – – – – – – –	○ ○ ○ – – – – – – – – –	W1	○ ○ ○ ○ – – – – – –	○ ○ – – – –	○ ○ ○ – –
59.37	24	**245**	0.61	0.18	○ ○ ○ ○ – – – – – – – –	○ ○ ○ – – – – – – – – –	W2	○ ○ ○ ○ – – – – – –	○ ○ – – – –	○ ○ ○ – –
52.63	27	**245**	0.68	0.21	○ ○ ○ ○ – – – – – – – –	○ ○ ○ – – – – – – – – –	W2	○ ○ ○ ○ – – – – – –	○ ○ – – – –	○ ○ ○ – –
46.08	30	**245**	0.78	0.17	○ ○ ○ ○ – – – – – – – –	○ ○ ○ – – – – – – – – –	W2	○ ○ ○ ○ – – – – – –	○ ○ – – – –	○ ○ ○ – –
40.60	34	**245**	0.88	0.20	○ ○ ○ ○ – – – – – – – –	○ ○ ○ ○ – – – – – – – –	W2	○ ○ ○ ○ – – – – – –	○ ○ – – – –	○ ○ ○ – –
35.99	39	**245**	1.00	0.23	○ ○ ○ ○ – – – – – – – –	○ ○ ○ ○ – – – – – – – –	W2	○ ○ ○ ○ – – – – – –	○ ○ – – – –	○ ○ ○ – –
32.07	44	**245**	1.12	0.29	○ ○ ○ ○ – – – – – – – –	○ ○ ○ ○ ○ – – – – – – –	W2	○ ○ ○ ○ – – – – – –	○ ○ – – – –	○ ○ ○ – –
28.79	49	**245**	1.25	0.33	○ ○ ○ ○ – – – – – – – –	○ ○ ○ ○ ○ – – – – – – –	W2	○ ○ ○ ○ – – – – – –	○ ○ – – – –	○ ○ ○ – –
25.12	56	**245**	1.43	0.41	○ ○ ○ ○ – – – – – – – –	○ ○ ○ ○ ○ – – – – – – –	W2	○ ○ ○ ○ – – – – – –	○ ○ – – – –	○ ○ ○ – –
22.01	64	**230**	1.53	0.49	○ ○ ○ ○ – – – – – – – –	○ ○ ○ ○ ○ – – – – – – –	W2	○ ○ ○ ○ – – – – – –	○ ○ – – – –	○ ○ ○ – –

Shaft mounted helical gear units F

i	n2 (n1=1400) [1/min]	T2max [Nm]	P1max [kW]	Jg [kgcm²]	Three phase motor DM/DA 63 71 80 90 100 112 132 160 180 200 225	Servo motor TA 31 32 33 41 42 43 51 52 53 61 62 63	-W	Motor adapter -M IEC 63 71 80 90 100 112 132 160 180	-M NEMA 56 140 180 210 250 280	-M S 70 90 110 140 190

F22

32.42	43	**245**	1.11	0.14	○ ○ – – – – – – – – –	○ – – – – – – – – – – –	W1	○ ○ – – – – – – –	○ – – – – –	○ – – – –
27.83	50	**245**	1.29	0.17	○ ○ – – – – – – – – –	○ – – – – – – – – – – –	W1	○ ○ – – – – – – –	○ – – – – –	○ – – – –
24.21	58	**245**	1.48	0.22	○ ○ ○ – – – – – – – –	○ ○ ○ ○ – – – – – – – –	W2	○ ○ ○ – – – – – –	○ ○ – – – –	○ ○ – – –
21.28	66	**245**	1.69	0.27	○ ○ ○ ○ – – – – – – –	○ ○ ○ ○ ○ – – – – – – –	W2	○ ○ ○ ○ – – – – –	○ ○ – – – –	○ ○ ○ – –
18.86	74	**245**	1.90	0.31	○ ○ ○ ○ – – – – – – –	○ ○ ○ ○ ○ – – – – – – –	W2	○ ○ ○ ○ – – – – –	○ ○ – – – –	○ ○ ○ – –
16.82	83	**245**	2.13	0.35	○ ○ ○ ○ – – – – – – –	○ ○ ○ ○ ○ – – – – – – –	W2	○ ○ ○ ○ – – – – –	○ ○ – – – –	○ ○ ○ – –
15.09	93	**240**	2.33	0.40	○ ○ ○ ○ – – – – – – –	○ ○ ○ ○ ○ – – – – – – –	W2	○ ○ ○ ○ – – – – –	○ ○ – – – –	○ ○ ○ – –
13.71	102	**235**	2.51	0.48	○ ○ ○ ○ – – – – – – –	○ ○ ○ ○ ○ – – – – – – –	W2	○ ○ ○ ○ – – – – –	○ ○ – – – –	○ ○ ○ – –
12.09	116	**225**	2.73	0.56	○ ○ ○ ○ – – – – – – –	○ ○ ○ ○ ○ – – – – – – –	W2	○ ○ ○ ○ – – – – –	○ ○ – – – –	○ ○ ○ – –
10.71	131	**215**	2.94	0.68	○ ○ ○ ○ – – – – – – –	○ ○ ○ ○ ○ – – – – – – –	W2	○ ○ ○ ○ – – – – –	○ ○ – – – –	○ ○ ○ – –
9.58	146	**205**	3.00	0.95	– – – ○ – – – – – – –	– – – – ○ – – – – – – –	W2	– – ○ ○ – – – – –	– ○ – – – –	– ○ ○ – –
8.34	168	**193**	3.00	1.0	– – – ○ – – – – – – –	– – – – ○ – – – – – – –	W2	– – ○ ○ – – – – –	– ○ – – – –	– ○ ○ – –
7.62	184	**165**	3.00	0.48	○ ○ ○ ○ – – – – – – –	○ ○ ○ ○ ○ – – – – – – –	W2	○ ○ ○ ○ – – – – –	○ ○ – – – –	○ ○ ○ – –
6.80	206	**160**	3.00	0.57	○ ○ ○ ○ – – – – – – –	○ ○ ○ ○ ○ – – – – – – –	W2	○ ○ ○ ○ – – – – –	○ ○ – – – –	○ ○ ○ – –
6.10	230	**150**	3.00	0.67	○ ○ ○ ○ – – – – – – –	○ ○ ○ ○ ○ – – – – – – –	W2	○ ○ ○ ○ – – – – –	○ ○ – – – –	○ ○ ○ – –
5.54	253	**142**	3.00	0.80	○ ○ ○ ○ – – – – – – –	○ ○ ○ ○ ○ – – – – – – –	W2	○ ○ ○ ○ – – – – –	○ ○ – – – –	○ ○ ○ – –
4.89	287	**132**	3.00	0.98	○ ○ ○ ○ – – – – – – –	○ ○ ○ ○ ○ – – – – – – –	W2	○ ○ ○ ○ – – – – –	○ ○ – – – –	○ ○ ○ – –
4.33	324	**122**	3.00	1.2	○ ○ ○ ○ – – – – – – –	○ ○ ○ ○ ○ – – – – – – –	W2	○ ○ ○ ○ – – – – –	○ ○ – – – –	○ ○ ○ – –
3.87	362	**114**	3.00	1.6	– – – ○ – – – – – – –	– – – – ○ – – – – – – –	W2	– – ○ ○ – – – – –	– ○ – – – –	– ○ ○ – –
3.37	415	**104**	3.00	1.9	– – – ○ – – – – – – –	– – – – ○ – – – – – – –	W2	– – ○ ○ – – – – –	– ○ – – – –	– ○ ○ – –

F33G13

12764	0.11	**470**	<0.05	0.05	○ ○ – – – – – – – – –	○ – – – – – – – – – – –	W1	○ ○ – – – – – – –	○ – – – – –	○ – – – –
10821	0.13	**470**	<0.05	0.07	○ ○ – – – – – – – – –	○ – – – – – – – – – – –	W1	○ ○ – – – – – – –	○ – – – – –	○ – – – –
9286.8	0.15	**470**	<0.05	0.08	○ ○ – – – – – – – – –	○ – – – – – – – – – – –	W1	○ ○ – – – – – – –	○ – – – – –	○ – – – –
8044.8	0.17	**470**	<0.05	0.09	○ ○ – – – – – – – – –	○ – – – – – – – – – – –	W1	○ ○ – – – – – – –	○ – – – – –	○ – – – –
7018.8	0.20	**470**	<0.05	0.11	○ ○ – – – – – – – – –	○ – – – – – – – – – – –	W1	○ ○ – – – – – – –	○ – – – – –	○ – – – –
6157.0	0.23	**470**	<0.05	0.13	○ ○ – – – – – – – – –	○ – – – – – – – – – – –	W1	○ ○ – – – – – – –	○ – – – – –	○ – – – –
5422.8	0.26	**470**	<0.05	0.16	○ ○ – – – – – – – – –	○ – – – – – – – – – – –	W1	○ ○ – – – – – – –	○ – – – – –	○ – – – –
4768.5	0.29	**470**	<0.05	0.08	○ ○ – – – – – – – – –	○ – – – – – – – – – – –	W1	○ ○ – – – – – – –	○ – – – – –	○ – – – –
4092.4	0.34	**470**	<0.05	0.09	○ ○ – – – – – – – – –	○ – – – – – – – – – – –	W1	○ ○ – – – – – – –	○ – – – – –	○ – – – –
3545.1	0.39	**470**	<0.05	0.11	○ ○ – – – – – – – – –	○ – – – – – – – – – – –	W1	○ ○ – – – – – – –	○ – – – – –	○ – – – –
3092.9	0.45	**470**	<0.05	0.14	○ ○ – – – – – – – – –	○ – – – – – – – – – – –	W1	○ ○ – – – – – – –	○ – – – – –	○ – – – –

F33G12

2753.1	0.51	**470**	<0.05	0.07	○ ○ – – – – – – – – –	○ – – – – – – – – – – –	W1	○ ○ – – – – – – –	○ – – – – –	○ – – – –
2352.1	0.60	**470**	<0.05	0.11	○ ○ – – – – – – – – –	○ – – – – – – – – – – –	W1	○ ○ – – – – – – –	○ – – – – –	○ – – – –
2035.5	0.69	**470**	<0.05	0.13	○ ○ – – – – – – – – –	○ – – – – – – – – – – –	W1	○ ○ – – – – – – –	○ – – – – –	○ – – – –
1779.2	0.79	**470**	<0.05	0.15	○ ○ – – – – – – – – –	○ – – – – – – – – – – –	W1	○ ○ – – – – – – –	○ – – – – –	○ – – – –
1567.5	0.89	**470**	<0.05	0.17	○ ○ – – – – – – – – –	○ – – – – – – – – – – –	W1	○ ○ – – – – – – –	○ – – – – –	○ – – – –
1389.7	1.0	**470**	<0.05	0.20	○ ○ – – – – – – – – –	○ – – – – – – – – – – –	W1	○ ○ – – – – – – –	○ – – – – –	○ – – – –
1238.2	1.1	**470**	0.06	0.24	○ ○ – – – – – – – – –	○ – – – – – – – – – – –	W1	○ ○ – – – – – – –	○ – – – – –	○ – – – –
1111.5	1.3	**470**	0.06	0.27	○ ○ – – – – – – – – –	○ – – – – – – – – – – –	W1	○ ○ – – – – – – –	○ – – – – –	○ – – – –
970.15	1.4	**470**	0.07	0.34	○ ○ – – – – – – – – –	○ – – – – – – – – – – –	W1	○ ○ – – – – – – –	○ – – – – –	○ – – – –
849.73	1.6	**470**	0.08	0.40	○ ○ – – – – – – – – –	○ – – – – – – – – – – –	W1	○ ○ – – – – – – –	○ – – – – –	○ – – – –
781.01	1.8	**470**	0.09	0.19	○ ○ – – – – – – – – –	○ – – – – – – – – – – –	W1	○ ○ – – – – – – –	○ – – – – –	○ – – – –
688.08	2.0	**470**	0.10	0.23	○ ○ – – – – – – – – –	○ – – – – – – – – – – –	W1	○ ○ – – – – – – –	○ – – – – –	○ – – – –
610.01	2.3	**470**	0.11	0.27	○ ○ – – – – – – – – –	○ – – – – – – – – – – –	W1	○ ○ – – – – – – –	○ – – – – –	○ – – – –
543.51	2.6	**470**	0.13	0.33	○ ○ – – – – – – – – –	○ – – – – – – – – – – –	W1	○ ○ – – – – – – –	○ – – – – –	○ – – – –
487.91	2.9	**470**	0.14	0.38	○ ○ – – – – – – – – –	○ – – – – – – – – – – –	W1	○ ○ – – – – – – –	○ – – – – –	○ – – – –
425.86	3.3	**470**	0.16	0.48	○ ○ – – – – – – – – –	○ – – – – – – – – – – –	W1	○ ○ – – – – – – –	○ – – – – –	○ – – – –
373.00	3.8	**470**	0.19	0.59	○ ○ ○ – – – – – – – –	○ – – – – – – – – – – –	W1	○ ○ ○ – – – – – –	○ ○ – – – –	○ ○ – – –
332.76	4.2	**470**	0.21	0.59	○ ○ ○ – – – – – – – –	○ – – – – – – – – – – –	W1	○ ○ ○ – – – – – –	○ ○ – – – –	○ ○ – – –
298.48	4.7	**470**	0.23	0.59	○ ○ ○ – – – – – – – –	○ – – – – – – – – – – –	W1	○ ○ ○ – – – – – –	○ ○ – – – –	○ ○ – – –
271.27	5.2	**470**	0.25	0.60	○ ○ ○ – – – – – – – –	○ – – – – – – – – – – –	W1	○ ○ ○ – – – – – –	○ ○ – – – –	○ ○ – – –
239.17	5.9	**470**	0.29	0.60	○ ○ ○ – – – – – – – –	○ – – – – – – – – – – –	W1	○ ○ ○ – – – – – –	○ ○ – – – –	○ ○ – – –
211.83	6.6	**470**	0.33	0.61	○ ○ ○ – – – – – – – –	○ ○ – – – – – – – – – –	W1	○ ○ ○ – – – – – –	○ ○ – – – –	○ ○ – – –

Shaft mounted helical gear units F

i	n2 (n1=1400) [1/min]	T2max [Nm]	P1max [kW]	Jg [kgcm²]	Three phase motor DM/DA 63 71 80 90 100 112 132 160 180 200 225	Servo motor TA 31 32 33 41 42 43 51 52 53 61 62 63	-W	Motor adapter -M IEC 63 71 80 90 100 112 132 160 180	-M NEMA 56 140 180 210 250 280	-M S 70 90 110 140 190
F33										
190.26	7.4	**470**	0.36	0.13	○ ○ – – – – – – – – –	○ – – – – – – – – – – –	W1	○ ○ – – – – – – –	○ – – – – –	○ – – – –
163.34	8.6	**470**	0.42	0.15	○ ○ – – – – – – – – –	○ – – – – – – – – – – –	W1	○ ○ – – – – – – –	○ – – – – –	○ – – – –
142.09	9.9	**470**	0.49	0.20	○ ○ ○ – – – – – – – –	○ ○ ○ – – – – – – – – –	W1	○ ○ ○ – – – – – –	○ ○ – – – –	○ ○ – – –
124.88	11	**470**	0.55	0.23	○ ○ ○ ○ – – – – – – –	○ ○ ○ – – – – – – – – –	W1	○ ○ ○ ○ – – – – –	○ ○ – – – –	○ ○ ○ – –
110.67	13	**470**	0.62	0.27	○ ○ ○ ○ – – – – – – –	○ ○ ○ – – – – – – – – –	W2	○ ○ ○ ○ – – – – –	○ ○ – – – –	○ ○ ○ – –
98.73	14	**470**	0.70	0.30	○ ○ ○ ○ – – – – – – –	○ ○ ○ – – – – – – – – –	W2	○ ○ ○ ○ – – – – –	○ ○ – – – –	○ ○ ○ – –
88.56	16	**470**	0.78	0.34	○ ○ ○ ○ ○ – – – – – –	○ ○ ○ – – – – – – – – –	W2	○ ○ ○ ○ ○ – – – –	○ ○ ○ – – –	○ ○ ○ ○ –
80.49	17	**470**	0.86	0.40	○ ○ ○ ○ ○ – – – – – –	○ ○ ○ ○ – – – – – – – –	W2	○ ○ ○ ○ ○ – – – –	○ ○ ○ – – –	○ ○ ○ ○ –
70.96	20	**470**	0.97	0.45	○ ○ ○ ○ ○ – – – – – –	○ ○ ○ ○ – – – – – – – –	W2	○ ○ ○ ○ ○ – – – –	○ ○ ○ – – –	○ ○ ○ ○ –
62.85	22	**470**	1.10	0.55	○ ○ ○ ○ ○ – – – – – –	○ ○ ○ ○ ○ – – – – – – –	W2	○ ○ ○ ○ ○ – – – –	○ ○ ○ – – –	○ ○ ○ ○ –
56.24	25	**470**	1.23	0.78	– – – ○ ○ – – – – – –	– – – – ○ – – – – – – –	W2	– – ○ ○ ○ – – – –	– ○ ○ – – –	– ○ ○ ○ –
49.17	28	**470**	1.40	0.34	○ ○ ○ ○ ○ – – – – – –	○ ○ ○ ○ ○ ○ ○ – – – –	W2	○ ○ ○ ○ ○ – – – –	○ ○ ○ – – –	○ ○ ○ ○ –
43.87	32	**470**	1.57	0.40	○ ○ ○ ○ ○ ○ ○ – – – –	○ ○ ○ ○ ○ ○ ○ ○ – – – –	W2	○ ○ ○ ○ ○ ○ ○ – – –	○ ○ ○ – – –	○ ○ ○ ○ –
39.35	36	**470**	1.75	0.46	○ ○ ○ ○ ○ ○ ○ – – – –	○ ○ ○ ○ ○ ○ ○ ○ – – – –	W2	○ ○ ○ ○ ○ ○ ○ – – –	○ ○ ○ – – –	○ ○ ○ ○ –
35.76	39	**470**	1.93	0.54	○ ○ ○ ○ ○ ○ ○ – – – –	○ ○ ○ ○ ○ ○ ○ ○ – – – –	W3	○ ○ ○ ○ ○ ○ ○ – – –	○ ○ ○ – – –	○ ○ ○ ○ –
31.53	44	**470**	2.19	0.64	○ ○ ○ ○ ○ ○ ○ – – – –	○ ○ ○ ○ ○ ○ ○ ○ – – – –	W3	○ ○ ○ ○ ○ ○ ○ – – –	○ ○ ○ – – –	○ ○ ○ ○ –
27.93	50	**470**	2.47	0.79	○ ○ ○ ○ ○ ○ ○ – – – –	○ ○ ○ ○ ○ ○ ○ ○ – – – –	W3	○ ○ ○ ○ ○ ○ ○ – – –	○ ○ ○ – – –	○ ○ ○ ○ –
24.99	56	**470**	2.76	1.1	– – – ○ ○ ○ – – – – –	– – – – ○ ○ ○ – – – – –	W3	– – ○ ○ ○ ○ – – –	– ○ ○ – – –	– ○ ○ ○ –
21.75	64	**465**	3.13	1.2	– – – ○ ○ ○ – – – – –	– – – – ○ ○ ○ – – – – –	W3	– – ○ ○ ○ ○ – – –	– ○ ○ – – –	– ○ ○ ○ –
F32										
27.55	51	**470**	2.51	0.48	○ ○ ○ ○ – – – – – – –	○ ○ ○ ○ ○ ○ – – – – –	W2	○ ○ ○ ○ – – – – –	○ ○ – – – –	○ ○ ○ – –
24.60	57	**470**	2.81	0.56	○ ○ ○ ○ ○ – – – – – –	○ ○ ○ ○ ○ ○ ○ – – – –	W3	○ ○ ○ ○ ○ – – – –	○ ○ ○ – – –	○ ○ ○ ○ –
22.12	63	**470**	3.12	0.64	○ ○ ○ ○ ○ ○ ○ – – – –	○ ○ ○ ○ ○ ○ ○ ○ – – – –	W3	○ ○ ○ ○ ○ ○ ○ – – –	○ ○ ○ – – –	○ ○ ○ ○ –
20.01	70	**465**	3.41	0.82	○ ○ ○ ○ ○ ○ ○ – – – –	○ ○ ○ ○ ○ ○ ○ ○ – – – –	W3	○ ○ ○ ○ ○ ○ ○ – – –	○ ○ ○ – – –	○ ○ ○ ○ –
18.24	77	**450**	3.62	0.90	○ ○ ○ ○ ○ ○ ○ – – – –	○ ○ ○ ○ ○ ○ ○ ○ – – – –	W3	○ ○ ○ ○ ○ ○ ○ – – –	○ ○ ○ – – –	○ ○ ○ ○ –
16.27	86	**435**	3.92	1.0	○ ○ ○ ○ ○ ○ ○ – – – –	○ ○ ○ ○ ○ ○ ○ ○ – – – –	W3	○ ○ ○ ○ ○ ○ ○ – – –	○ ○ ○ – – –	○ ○ ○ ○ –
14.60	96	**425**	4.00	1.2	○ ○ ○ ○ ○ ○ ○ – – – –	○ ○ ○ ○ ○ ○ ○ ○ – – – –	W3	○ ○ ○ ○ ○ ○ ○ – – –	○ ○ ○ – – –	○ ○ ○ ○ –
13.24	106	**415**	4.00	1.5	– – – ○ ○ ○ – – – – –	– – – – ○ ○ ○ – – – – –	W3	– – ○ ○ ○ ○ – – –	– ○ ○ – – –	– ○ ○ ○ –
11.74	119	**400**	4.00	1.7	– – – ○ ○ ○ – – – – –	– – – – ○ ○ ○ – – – – –	W3	– – ○ ○ ○ ○ – – –	– ○ ○ – – –	– ○ ○ ○ –
10.33	136	**385**	4.00	2.2	– – – ○ ○ ○ – – – – –	– – – – ○ ○ ○ – – – – –	W3	– – ○ ○ ○ ○ – – –	– ○ ○ – – –	– ○ ○ ○ –
9.05	155	**375**	4.00	2.8	– – – ○ ○ ○ – – – – –	– – – – ○ ○ ○ – – – – –	W3	– – ○ ○ ○ ○ – – –	– ○ ○ – – –	– ○ ○ ○ –
8.50	165	**245**	4.00	1.3	○ ○ ○ ○ ○ ○ ○ – – – –	○ ○ ○ ○ ○ ○ ○ ○ – – – –	W3	○ ○ ○ ○ ○ ○ ○ – – –	○ ○ ○ – – –	○ ○ ○ ○ –
7.95	176	**360**	4.00	3.0	– – – – ○ ○ – – – – –	– – – – – – ○ – – – – –	W3	– – – – ○ ○ – – –	– – ○ – – –	– – – ○ –
7.58	185	**235**	4.00	1.6	○ ○ ○ ○ ○ ○ ○ – – – –	○ ○ ○ ○ ○ ○ ○ ○ – – – –	W3	○ ○ ○ ○ ○ ○ ○ – – –	○ ○ ○ – – –	○ ○ ○ ○ –
6.80	206	**225**	4.00	1.8	○ ○ ○ ○ ○ ○ ○ – – – –	○ ○ ○ ○ ○ ○ ○ ○ – – – –	W3	○ ○ ○ ○ ○ ○ ○ – – –	○ ○ ○ – – –	○ ○ ○ ○ –
6.17	227	**215**	4.00	2.3	– – – ○ ○ ○ – – – – –	– – – – ○ ○ ○ – – – – –	W3	– – ○ ○ ○ ○ – – –	– ○ ○ – – –	– ○ ○ ○ –
5.47	256	**205**	4.00	2.8	– – – ○ ○ ○ – – – – –	– – – – ○ ○ ○ – – – – –	W3	– – ○ ○ ○ ○ – – –	– ○ ○ – – –	– ○ ○ ○ –
4.81	291	**192**	4.00	3.5	– – – ○ ○ ○ – – – – –	– – – – ○ ○ ○ – – – – –	W3	– – ○ ○ ○ ○ – – –	– ○ ○ – – –	– ○ ○ ○ –
4.21	332	**181**	4.00	4.5	– – – ○ ○ ○ – – – – –	– – – – ○ ○ ○ – – – – –	W3	– – ○ ○ ○ ○ – – –	– ○ ○ – – –	– ○ ○ ○ –
3.70	378	**170**	4.00	5.3	– – – – ○ ○ – – – – –	– – – – – – ○ – – – – –	W3	– – – – ○ ○ – – –	– – ○ – – –	– – – ○ –
F43G13										
16236	0.086	**885**	<0.05	0.05	○ ○ – – – – – – – – –	○ – – – – – – – – – – –	W1	○ ○ – – – – – – –	○ – – – – –	○ – – – –
13764	0.10	**885**	<0.05	0.07	○ ○ – – – – – – – – –	○ – – – – – – – – – – –	W1	○ ○ – – – – – – –	○ – – – – –	○ – – – –
11813	0.12	**885**	<0.05	0.08	○ ○ – – – – – – – – –	○ – – – – – – – – – – –	W1	○ ○ – – – – – – –	○ – – – – –	○ – – – –
10233	0.14	**885**	<0.05	0.09	○ ○ – – – – – – – – –	○ – – – – – – – – – – –	W1	○ ○ – – – – – – –	○ – – – – –	○ – – – –
8927.9	0.16	**885**	<0.05	0.11	○ ○ – – – – – – – – –	○ – – – – – – – – – – –	W1	○ ○ – – – – – – –	○ – – – – –	○ – – – –
7831.6	0.18	**885**	<0.05	0.13	○ ○ – – – – – – – – –	○ – – – – – – – – – – –	W1	○ ○ – – – – – – –	○ – – – – –	○ – – – –
6897.8	0.20	**885**	<0.05	0.16	○ ○ – – – – – – – – –	○ – – – – – – – – – – –	W1	○ ○ – – – – – – –	○ – – – – –	○ – – – –
6065.5	0.23	**885**	<0.05	0.08	○ ○ – – – – – – – – –	○ – – – – – – – – – – –	W1	○ ○ – – – – – – –	○ – – – – –	○ – – – –
5205.5	0.27	**885**	<0.05	0.09	○ ○ – – – – – – – – –	○ – – – – – – – – – – –	W1	○ ○ – – – – – – –	○ – – – – –	○ – – – –
4509.3	0.31	**885**	<0.05	0.11	○ ○ – – – – – – – – –	○ – – – – – – – – – – –	W1	○ ○ – – – – – – –	○ – – – – –	○ – – – –
3934.2	0.36	**885**	<0.05	0.14	○ ○ – – – – – – – – –	○ – – – – – – – – – – –	W1	○ ○ – – – – – – –	○ – – – – –	○ – – – –

Shaft mounted helical gear units F

i	n2 (n1=1400) [1/min]	T2max [Nm]	P1max [kW]	Jg [kgcm²]	Three phase motor DM/DA 63	71	80	90	100	112	132	160	180	200	225	Servo motor TA 31	32	33	41	42	43	51	52	53	61	62	63	-W	Motor adapter -M IEC 63	71	80	90	100	112	132	160	180	-M NEMA 56	140	180	210	250	280	-M S 70	90	110	140	190
F43G12																																																
3501.9	0.40	**885**	<0.05	0.07	○	○	–	–	–	–	–	–	–	–	–	○	–	–	–	–	–	–	–	–	–	–	–	W1	○	○	–	–	–	–	–	–	–	○	–	–	–	–	–	○	–	–	–	–
2991.9	0.47	**885**	<0.05	0.11	○	○	–	–	–	–	–	–	–	–	–	○	–	–	–	–	–	–	–	–	–	–	–	W1	○	○	–	–	–	–	–	–	–	○	–	–	–	–	–	○	–	–	–	–
2589.2	0.54	**885**	<0.05	0.13	○	○	–	–	–	–	–	–	–	–	–	○	–	–	–	–	–	–	–	–	–	–	–	W1	○	○	–	–	–	–	–	–	–	○	–	–	–	–	–	○	–	–	–	–
2263.2	0.62	**885**	0.06	0.15	○	○	–	–	–	–	–	–	–	–	–	○	–	–	–	–	–	–	–	–	–	–	–	W1	○	○	–	–	–	–	–	–	–	○	–	–	–	–	–	○	–	–	–	–
1993.9	0.70	**885**	0.06	0.17	○	○	–	–	–	–	–	–	–	–	–	○	–	–	–	–	–	–	–	–	–	–	–	W1	○	○	–	–	–	–	–	–	–	○	–	–	–	–	–	○	–	–	–	–
1767.6	0.79	**885**	0.07	0.20	○	○	–	–	–	–	–	–	–	–	–	○	–	–	–	–	–	–	–	–	–	–	–	W1	○	○	–	–	–	–	–	–	–	○	–	–	–	–	–	○	–	–	–	–
1574.9	0.89	**885**	0.08	0.25	○	○	–	–	–	–	–	–	–	–	–	○	–	–	–	–	–	–	–	–	–	–	–	W1	○	○	–	–	–	–	–	–	–	○	–	–	–	–	–	○	–	–	–	–
1413.8	0.99	**885**	0.09	0.27	○	○	–	–	–	–	–	–	–	–	–	○	–	–	–	–	–	–	–	–	–	–	–	W1	○	○	–	–	–	–	–	–	–	○	–	–	–	–	–	○	–	–	–	–
1234.0	1.1	**885**	0.10	0.34	○	○	–	–	–	–	–	–	–	–	–	○	–	–	–	–	–	–	–	–	–	–	–	W1	○	○	–	–	–	–	–	–	–	○	–	–	–	–	–	○	–	–	–	–
1080.8	1.3	**885**	0.12	0.40	○	○	–	–	–	–	–	–	–	–	–	○	–	–	–	–	–	–	–	–	–	–	–	W1	○	○	–	–	–	–	–	–	–	○	–	–	–	–	–	○	–	–	–	–
993.44	1.4	**885**	0.13	0.20	○	○	–	–	–	–	–	–	–	–	–	○	–	–	–	–	–	–	–	–	–	–	–	W1	○	○	–	–	–	–	–	–	–	○	–	–	–	–	–	○	–	–	–	–
875.23	1.6	**885**	0.15	0.23	○	○	–	–	–	–	–	–	–	–	–	○	–	–	–	–	–	–	–	–	–	–	–	W1	○	○	–	–	–	–	–	–	–	○	–	–	–	–	–	○	–	–	–	–
775.93	1.8	**885**	0.17	0.28	○	○	–	–	–	–	–	–	–	–	–	○	–	–	–	–	–	–	–	–	–	–	–	W1	○	○	–	–	–	–	–	–	–	○	–	–	–	–	–	○	–	–	–	–
691.34	2.0	**885**	0.19	0.34	○	○	○	–	–	–	–	–	–	–	–	○	–	–	–	–	–	–	–	–	–	–	–	W1	○	○	○	–	–	–	–	–	–	○	○	–	–	–	–	○	○	–	–	–
620.62	2.3	**885**	0.21	0.39	○	○	○	–	–	–	–	–	–	–	–	○	–	–	–	–	–	–	–	–	–	–	–	W1	○	○	○	–	–	–	–	–	–	○	○	–	–	–	–	○	○	–	–	–
541.69	2.6	**885**	0.24	0.50	○	○	○	–	–	–	–	–	–	–	–	○	–	–	–	–	–	–	–	–	–	–	–	W1	○	○	○	–	–	–	–	–	–	○	○	–	–	–	–	○	○	–	–	–
474.45	3.0	**885**	0.27	0.61	○	○	○	–	–	–	–	–	–	–	–	○	–	–	–	–	–	–	–	–	–	–	–	W1	○	○	○	–	–	–	–	–	–	○	○	–	–	–	–	○	○	–	–	–
426.68	3.3	**885**	0.30	0.61	○	○	○	–	–	–	–	–	–	–	–	○	○	–	–	–	–	–	–	–	–	–	–	W1	○	○	○	–	–	–	–	–	–	○	○	–	–	–	–	○	○	–	–	–
386.00	3.6	**885**	0.34	0.63	○	○	○	–	–	–	–	–	–	–	–	○	○	–	–	–	–	–	–	–	–	–	–	W1	○	○	○	–	–	–	–	–	–	○	○	–	–	–	–	○	○	–	–	–
351.84	4.0	**885**	0.37	0.63	○	○	○	–	–	–	–	–	–	–	–	○	○	–	–	–	–	–	–	–	–	–	–	W1	○	○	○	–	–	–	–	–	–	○	○	–	–	–	–	○	○	–	–	–
313.88	4.5	**885**	0.41	0.64	○	○	○	○	–	–	–	–	–	–	–	○	○	–	–	–	–	–	–	–	–	–	–	W1	○	○	○	○	–	–	–	–	–	○	○	–	–	–	–	○	○	○	–	–
281.55	5.0	**885**	0.46	0.65	○	○	○	○	–	–	–	–	–	–	–	○	○	○	–	–	–	–	–	–	–	–	–	W1	○	○	○	○	–	–	–	–	–	○	○	–	–	–	–	○	○	○	–	–
255.44	5.5	**885**	0.51	0.68	○	○	○	○	–	–	–	–	–	–	–	○	○	○	–	–	–	–	–	–	–	–	–	W1	○	○	○	○	–	–	–	–	–	○	○	–	–	–	–	○	○	○	–	–
226.36	6.2	**885**	0.57	0.69	○	○	○	○	–	–	–	–	–	–	–	○	○	○	–	–	–	–	–	–	–	–	–	W1	○	○	○	○	–	–	–	–	–	○	○	–	–	–	–	○	○	○	–	–
199.24	7.0	**885**	0.65	0.72	○	○	○	○	–	–	–	–	–	–	–	○	○	○	–	–	–	–	–	–	–	–	–	W2	○	○	○	○	–	–	–	–	–	○	○	–	–	–	–	○	○	○	–	–
F43																																																
235.25	6.0	**885**	0.55	0.22	○	○	–	–	–	–	–	–	–	–	–	○	–	–	–	–	–	–	–	–	–	–	–	W1	○	○	–	–	–	–	–	–	–	○	–	–	–	–	–	○	–	–	–	–
203.29	6.9	**885**	0.64	0.31	○	○	–	–	–	–	–	–	–	–	–	○	–	–	–	–	–	–	–	–	–	–	–	W1	○	○	–	–	–	–	–	–	–	○	–	–	–	–	–	○	–	–	–	–
178.07	7.9	**885**	0.73	0.38	○	○	○	–	–	–	–	–	–	–	–	○	○	○	–	–	–	–	–	–	–	–	–	W2	○	○	○	–	–	–	–	–	–	○	○	–	–	–	–	○	○	–	–	–
157.64	8.9	**885**	0.82	0.44	○	○	○	○	–	–	–	–	–	–	–	○	○	○	○	–	–	–	–	–	–	–	–	W2	○	○	○	○	–	–	–	–	–	○	○	–	–	–	–	○	○	○	–	–
140.77	9.9	**885**	0.92	0.50	○	○	○	○	○	–	–	–	–	–	–	○	○	○	○	–	–	–	–	–	–	–	–	W2	○	○	○	○	○	–	–	–	–	○	○	○	–	–	–	○	○	○	○	–
126.60	11	**885**	1.02	0.57	○	○	○	○	○	–	–	–	–	–	–	○	○	○	○	–	–	–	–	–	–	–	–	W2	○	○	○	○	○	–	–	–	–	○	○	○	–	–	–	○	○	○	○	–
114.53	12	**885**	1.13	0.74	○	○	○	○	○	○	–	–	–	–	–	○	○	○	○	○	–	–	–	–	–	–	–	W2	○	○	○	○	○	–	–	–	–	○	○	○	–	–	–	○	○	○	○	–
104.39	13	**885**	1.24	0.80	○	○	○	○	○	○	–	–	–	–	–	○	○	○	○	○	–	–	–	–	–	–	–	W2	○	○	○	○	○	–	–	–	–	○	○	○	–	–	–	○	○	○	○	–
93.13	15	**885**	1.39	0.91	○	○	○	○	○	○	–	–	–	–	–	○	○	○	○	○	○	○	○	–	–	–	–	W2	○	○	○	○	○	–	–	–	–	○	○	○	–	–	–	○	○	○	○	–
83.54	17	**885**	1.55	1.0	○	○	○	○	○	○	○	–	–	–	–	○	○	○	○	○	○	○	○	–	–	–	–	W2	○	○	○	○	○	○	–	–	–	○	○	○	–	–	–	○	○	○	○	–
75.79	18	**885**	1.71	1.3	–	–	–	○	○	○	–	–	–	–	–	–	–	–	○	○	○	–	–	–	–	–	–	W2	–	–	○	○	○	○	–	–	–	–	○	○	–	–	–	–	○	○	○	–
67.16	21	**885**	1.93	1.5	–	–	–	○	○	○	–	–	–	–	–	–	–	–	–	○	○	○	○	–	–	–	–	W3	–	–	○	○	○	○	–	–	–	–	○	○	–	–	–	–	○	○	○	–
59.12	24	**885**	2.19	1.8	–	–	–	○	○	○	–	–	–	–	–	–	–	–	–	○	○	○	○	–	–	–	–	W3	–	–	○	○	○	○	–	–	–	–	○	○	–	–	–	–	○	○	○	–
51.77	27	**885**	2.50	2.3	–	–	–	○	○	○	–	–	–	–	–	–	–	–	–	○	○	○	○	○	–	–	–	W3	–	–	○	○	○	○	–	–	–	–	○	○	–	–	–	–	○	○	○	–
46.92	30	**885**	2.76	1.1	○	○	○	○	○	○	–	–	–	–	–	○	○	○	○	○	○	○	○	○	–	–	–	W3	○	○	○	○	○	○	–	–	–	○	○	○	–	–	–	○	○	○	○	–
42.08	33	**885**	3.08	1.3	○	○	○	○	○	○	○	–	–	–	–	○	○	○	○	○	○	○	○	○	○	–	–	W3	○	○	○	○	○	○	○	–	–	○	○	○	○	–	–	○	○	○	○	○
38.18	37	**885**	3.39	1.6	–	–	–	○	○	○	○	–	–	–	–	–	–	–	–	○	○	○	○	○	○	–	–	W3	–	–	○	○	○	○	○	○	–	–	○	○	○	–	–	–	○	○	○	○	○
33.83	41	**885**	3.83	1.9	–	–	–	○	○	○	○	–	–	–	–	–	–	–	–	○	○	○	○	○	○	–	–	W3	–	–	○	○	○	○	○	○	–	–	○	○	○	–	–	–	○	○	○	○	○
29.78	47	**885**	4.35	2.4	–	–	–	○	○	○	○	–	–	–	–	–	–	–	–	○	○	○	○	○	○	–	–	W3	–	–	○	○	○	○	○	○	–	–	○	○	○	–	–	–	○	○	○	○	○
26.08	54	**850**	4.78	3.0	–	–	–	○	○	○	○	–	–	–	–	–	–	–	–	○	○	○	○	○	○	–	–	W4	–	–	○	○	○	○	○	○	–	–	○	○	○	–	–	–	○	○	○	○	○
22.91	61	**785**	5.0	3.4	–	–	–	–	○	○	○	–	–	–	–	–	–	–	–	–	–	–	○	○	○	–	–	W4	–	–	–	–	○	○	○	–	–	–	–	○	○	–	–	–	–	○	○	○	○

Shaft mounted helical gear units F

i	n2 (n1=1400) [1/min]	T2max [Nm]	P1max [kW]	Jg [kgcm²]	Three phase motor DM/DA 63 71 80 90 100 112 132 160 180 200 225	Servo motor TA 31 32 33 41 42 43 51 52 53 61 62 63	-W	Motor adapter -M IEC 63 71 80 90 100 112 132 160 180	-M NEMA 56 140 180 210 250 280	-M S 70 90 110 140 190
F42										
30.05	47	**885**	4.31	1.0	○ ○ ○ ○ ○ – – – – – –	○ ○ ○ ○ ○ ○ ○ – – – – –	W3	○ ○ ○ ○ ○ – – – –	○ ○ ○ – – –	○ ○ ○ ○ –
27.14	52	**885**	4.77	1.2	○ ○ ○ ○ ○ ○ – – – – –	○ ○ ○ ○ ○ ○ ○ ○ ○ – – –	W3	○ ○ ○ ○ ○ ○ – – –	○ ○ ○ – – –	○ ○ ○ ○ –
24.65	57	**885**	5.3	1.4	○ ○ ○ ○ ○ ○ – – – – –	○ ○ ○ ○ ○ ○ ○ ○ ○ – – –	W3	○ ○ ○ ○ ○ ○ – – –	○ ○ ○ – – –	○ ○ ○ ○ –
22.54	62	**885**	5.7	1.5	○ ○ ○ ○ ○ ○ – – – – –	○ ○ ○ ○ ○ ○ ○ ○ ○ – – –	W3	○ ○ ○ ○ ○ ○ – – –	○ ○ ○ – – –	○ ○ ○ ○ –
20.22	69	**885**	6.4	1.8	○ ○ ○ ○ ○ ○ ○ – – – –	○ ○ ○ ○ ○ ○ ○ ○ ○ – – –	W4	○ ○ ○ ○ ○ ○ ○ – –	○ ○ ○ ○ – –	○ ○ ○ ○ ○
18.25	77	**885**	7.1	2.0	○ ○ ○ ○ ○ ○ ○ – – – –	○ ○ ○ ○ ○ ○ ○ ○ ○ – – –	W4	○ ○ ○ ○ ○ ○ ○ – –	○ ○ ○ ○ – –	○ ○ ○ ○ ○
16.80	83	**885**	7.5	2.5	– – – ○ ○ ○ ○ – – – –	– – – – ○ ○ ○ ○ ○ – – –	W4	– – ○ ○ ○ ○ ○ – –	– ○ ○ ○ – –	– ○ ○ ○ ○
15.02	93	**885**	7.5	2.9	– – – ○ ○ ○ ○ – – –	– – – – ○ ○ ○ ○ ○ – – –	W4	– – ○ ○ ○ ○ ○ – –	– ○ ○ ○ – –	– ○ ○ ○ ○
13.33	105	**885**	7.5	3.4	– – – ○ ○ ○ ○ – – –	– – – – ○ ○ ○ ○ ○ – – –	W4	– – ○ ○ ○ ○ ○ – –	– ○ ○ ○ – –	– ○ ○ ○ ○
11.82	118	**885**	7.5	4.4	– – – ○ ○ ○ ○ – – –	– – – – ○ ○ ○ ○ ○ – – –	W4	– – ○ ○ ○ ○ ○ – –	– ○ ○ ○ – –	– ○ ○ ○ ○
10.51	133	**885**	7.5	4.9	– – – – ○ ○ ○ – – –	– – – – – – ○ ○ ○ – – –	W4	– – – – ○ ○ ○ – –	– – ○ ○ – –	– – – ○ ○
9.01	155	**885**	7.5	7.2	– – – – – – ○ – – –	– – – – – – – – – – – –	W4	– – – – – – ○ – –	– – – ○ – –	– – – – ○
7.94	176	**885**	7.5	8.7	– – – – – – ○ – – –	– – – – – – – – – – – –	W4	– – – – – – ○ – –	– – – ○ – –	– – – – ○
7.36	190	**440**	7.5	3.7	○ ○ ○ ○ ○ ○ ○ – – –	○ ○ ○ ○ ○ ○ ○ ○ ○ – – –	W4	○ ○ ○ ○ ○ ○ ○ – –	○ ○ ○ ○ – –	○ ○ ○ ○ ○
6.77	207	**570**	7.5	4.6	– – – ○ ○ ○ ○ – – –	– – – – ○ ○ ○ ○ ○ – – –	W4	– – ○ ○ ○ ○ ○ – –	– ○ ○ ○ – –	– ○ ○ ○ ○
6.05	231	**555**	7.5	5.5	– – – ○ ○ ○ ○ – – –	– – – – ○ ○ ○ ○ ○ – – –	W4	– – ○ ○ ○ ○ ○ – –	– ○ ○ ○ – –	– ○ ○ ○ ○
5.38	260	**565**	7.5	6.6	– – – ○ ○ ○ ○ – – –	– – – – ○ ○ ○ ○ ○ – – –	W4	– – ○ ○ ○ ○ ○ – –	– ○ ○ ○ – –	– ○ ○ ○ ○
4.76	294	**535**	7.5	8.5	– – – ○ ○ ○ ○ – – –	– – – – ○ ○ ○ ○ ○ – – –	W4	– – ○ ○ ○ ○ ○ – –	– ○ ○ ○ – –	– ○ ○ ○ ○
4.24	330	**505**	7.5	10.1	– – – – ○ ○ ○ – – –	– – – – – – ○ ○ ○ – – –	W4	– – – – ○ ○ ○ – –	– – ○ ○ – –	– – – ○ ○
3.63	385	**470**	7.5	14.2	– – – – – – ○ – – –	– – – – – – – – – – – –	W4	– – – – – – ○ – –	– – – ○ – –	– – – – ○
3.20	437	**440**	7.5	17.8	– – – – – – ○ – – –	– – – – – – – – – – – –	W4	– – – – – – ○ – –	– – – ○ – –	– – – – ○
F53G23										
16911	0.083	**1580**	<0.05	0.07	○ ○ – – – – – – – – –	○ – – – – – – – – – – –	W1	○ ○ – – – – – – –	○ – – – – –	○ – – – –
14448	0.097	**1580**	<0.05	0.10	○ ○ – – – – – – – – –	○ – – – – – – – – – – –	W1	○ ○ – – – – – – –	○ – – – – –	○ – – – –
12503	0.11	**1580**	<0.05	0.12	○ ○ – – – – – – – – –	○ – – – – – – – – – – –	W1	○ ○ – – – – – – –	○ – – – – –	○ – – – –
10929	0.13	**1580**	<0.05	0.14	○ ○ – – – – – – – – –	○ – – – – – – – – – – –	W1	○ ○ – – – – – – –	○ – – – – –	○ – – – –
9628.5	0.15	**1580**	<0.05	0.16	○ ○ – – – – – – – – –	○ – – – – – – – – – – –	W1	○ ○ – – – – – – –	○ – – – – –	○ – – – –
8536.1	0.16	**1580**	<0.05	0.18	○ ○ – – – – – – – – –	○ – – – – – – – – – – –	W1	○ ○ – – – – – – –	○ – – – – –	○ – – – –
7659.6	0.18	**1580**	<0.05	0.13	○ ○ – – – – – – – – –	○ – – – – – – – – – – –	W1	○ ○ – – – – – – –	○ – – – – –	○ – – – –
6695.2	0.21	**1580**	<0.05	0.15	○ ○ – – – – – – – – –	○ – – – – – – – – – – –	W1	○ ○ – – – – – – –	○ – – – – –	○ – – – –
5898.5	0.24	**1580**	<0.05	0.18	○ ○ – – – – – – – – –	○ – – – – – – – – – – –	W1	○ ○ – – – – – – –	○ – – – – –	○ – – – –
5229.3	0.27	**1580**	<0.05	0.20	○ ○ – – – – – – – – –	○ – – – – – – – – – – –	W1	○ ○ – – – – – – –	○ – – – – –	○ – – – –
4578.3	0.31	**1580**	0.05	0.17	○ ○ – – – – – – – – –	○ – – – – – – – – – – –	W1	○ ○ – – – – – – –	○ – – – – –	○ – – – –
4033.5	0.35	**1580**	0.06	0.20	○ ○ – – – – – – – – –	○ – – – – – – – – – – –	W1	○ ○ – – – – – – –	○ – – – – –	○ – – – –
3575.9	0.39	**1580**	0.06	0.23	○ ○ – – – – – – – – –	○ – – – – – – – – – – –	W1	○ ○ – – – – – – –	○ – – – – –	○ – – – –

Shaft mounted helical gear units F

i	n2 (n1=1400) [1/min]	T2max [Nm]	P1max [kW]	Jg [kgcm²]	Three phase motor DM/DA 63 71 80 90 100 112 132 160 180 200 225	Servo motor TA 31 32 33 41 42 43 51 52 53 61 62 63	-W	Motor adapter -M IEC 63 71 80 90 100 112 132 160 180	-M NEMA 56 140 180 210 250 280	-M S 70 90 110 140 190
F53G22										
3221.2	0.43	**1580**	0.07	0.14	○ ○ – – – – – – – – –	○ – – – – – – – – – – –	W1	○ ○ – – – – – – –	○ – – – – –	○ – – – –
2765.4	0.51	**1580**	0.08	0.17	○ ○ – – – – – – – – –	○ – – – – – – – – – – –	W1	○ ○ – – – – – – –	○ – – – – –	○ – – – –
2405.6	0.58	**1580**	0.10	0.22	○ ○ – – – – – – – – –	○ – – – – – – – – – – –	W1	○ ○ – – – – – – –	○ – – – – –	○ – – – –
2114.3	0.66	**1580**	0.11	0.26	○ ○ – – – – – – – – –	○ – – – – – – – – – – –	W1	○ ○ – – – – – – –	○ – – – – –	○ – – – –
1873.6	0.75	**1580**	0.12	0.30	○ ○ – – – – – – – – –	○ – – – – – – – – – – –	W1	○ ○ – – – – – – –	○ – – – – –	○ – – – –
1671.5	0.84	**1580**	0.14	0.34	○ ○ – – – – – – – – –	○ – – – – – – – – – – –	W1	○ ○ – – – – – – –	○ – – – – –	○ – – – –
1499.3	0.93	**1580**	0.15	0.39	○ ○ – – – – – – – – –	○ – – – – – – – – – – –	W1	○ ○ – – – – – – –	○ – – – – –	○ – – – –
1362.7	1.0	**1580**	0.17	0.46	○ ○ – – – – – – – – –	○ – – – – – – – – – – –	W1	○ ○ – – – – – – –	○ – – – – –	○ – – – –
1201.4	1.2	**1580**	0.19	0.53	○ ○ ○ – – – – – – – –	○ – – – – – – – – – – –	W1	○ ○ ○ – – – – – –	○ ○ – – – –	○ ○ – – –
1064.0	1.3	**1580**	0.22	0.65	○ ○ ○ – – – – – – – –	○ – – – – – – – – – – –	W1	○ ○ ○ – – – – – –	○ ○ – – – –	○ ○ – – –
960.29	1.5	**1580**	0.24	0.65	○ ○ ○ – – – – – – – –	○ – – – – – – – – – – –	W1	○ ○ ○ – – – – – –	○ ○ – – – –	○ ○ – – –
883.90	1.6	**1580**	0.26	0.66	○ ○ ○ – – – – – – – –	○ – – – – – – – – – – –	W1	○ ○ ○ – – – – – –	○ ○ – – – –	○ ○ – – –
776.06	1.8	**1580**	0.30	0.47	○ ○ ○ – – – – – – – –	○ – – – – – – – – – – –	W1	○ ○ ○ – – – – – –	○ ○ – – – –	○ ○ – – –
696.12	2.0	**1580**	0.33	0.55	○ ○ ○ – – – – – – – –	○ ○ – – – – – – – – – –	W1	○ ○ ○ – – – – – –	○ ○ – – – –	○ ○ – – –
632.66	2.2	**1580**	0.37	0.65	○ ○ ○ – – – – – – – –	○ ○ – – – – – – – – – –	W1	○ ○ ○ – – – – – –	○ ○ – – – –	○ ○ – – –
557.80	2.5	**1580**	0.42	0.78	○ ○ ○ ○ – – – – – – –	○ ○ – – – – – – – – – –	W1	○ ○ ○ ○ – – – – –	○ ○ – – – –	○ ○ ○ – –
494.02	2.8	**1580**	0.47	0.97	○ ○ ○ ○ – – – – – – –	○ ○ ○ – – – – – – – – –	W1	○ ○ ○ ○ – – – – –	○ ○ – – – –	○ ○ ○ – –
445.85	3.1	**1580**	0.52	0.98	○ ○ ○ ○ – – – – – – –	○ ○ ○ – – – – – – – – –	W1	○ ○ ○ ○ – – – – –	○ ○ – – – –	○ ○ ○ – –
410.38	3.4	**1580**	0.57	1.0	○ ○ ○ ○ – – – – – – –	○ ○ ○ – – – – – – – – –	W1	○ ○ ○ ○ – – – – –	○ ○ – – – –	○ ○ ○ – –
366.79	3.8	**1580**	0.63	1.0	○ ○ ○ ○ – – – – – – –	○ ○ ○ – – – – – – – – –	W2	○ ○ ○ ○ – – – – –	○ ○ – – – –	○ ○ ○ – –
325.70	4.3	**1580**	0.71	1.0	○ ○ ○ ○ – – – – – – –	○ ○ ○ – – – – – – – – –	W2	○ ○ ○ ○ – – – – –	○ ○ – – – –	○ ○ ○ – –
288.62	4.9	**1580**	0.80	1.1	○ ○ ○ ○ ○ – – – – – –	○ ○ ○ ○ – – – – – – – –	W2	○ ○ ○ ○ ○ – – – –	○ ○ ○ – – –	○ ○ ○ ○ –
252.64	5.5	**1580**	0.92	0.99	○ ○ ○ ○ ○ – – – – – –	○ ○ ○ ○ – – – – – – – –	W2	○ ○ ○ ○ ○ – – – –	○ ○ ○ – – –	○ ○ ○ ○ –
228.00	6.1	**1580**	1.02	1.0	○ ○ ○ ○ ○ ○ – – – – –	○ ○ ○ ○ ○ – – – – – – –	W2	○ ○ ○ ○ ○ – – – –	○ ○ ○ – – –	○ ○ ○ ○ –
209.86	6.7	**1580**	1.11	1.0	○ ○ ○ ○ ○ ○ – – – – –	○ ○ ○ ○ ○ – – – – – – –	W2	○ ○ ○ ○ ○ – – – –	○ ○ ○ – – –	○ ○ ○ ○ –
196.76	7.1	**1580**	1.18	1.5	– – – ○ ○ – – – – – –	– – – – ○ – – – – – – –	W2	– – ○ ○ ○ – – – –	– ○ ○ – – –	– ○ ○ ○ –
F53										
205.64	6.8	**1580**	1.13	0.70	– ○ ○ – – – – – – – –	– – – ○ – – – – – – – –	W2	○ ○ ○ – – – – – –	○ ○ – – – –	○ ○ – – –
182.73	7.7	**1580**	1.27	0.84	– ○ ○ ○ – – – – – – –	– – – ○ ○ – – – – – – –	W2	○ ○ ○ ○ – – – – –	○ ○ – – – –	○ ○ ○ – –
163.81	8.5	**1580**	1.42	0.93	– ○ ○ ○ ○ – – – – – –	– – – ○ ○ ○ ○ – – – – –	W2	○ ○ ○ ○ ○ – – – –	○ ○ ○ – – –	○ ○ ○ ○ –
147.91	9.5	**1580**	1.57	1.1	– ○ ○ ○ ○ ○ – – – – –	– – – ○ ○ ○ ○ – – – – –	W2	○ ○ ○ ○ ○ ○ – – –	○ ○ ○ – – –	○ ○ ○ ○ –
134.37	10	**1580**	1.73	1.2	– ○ ○ ○ ○ ○ – – – – –	– – – ○ ○ ○ ○ – – – – –	W2	○ ○ ○ ○ ○ ○ – – –	○ ○ ○ – – –	○ ○ ○ ○ –
122.86	11	**1580**	1.89	1.3	– ○ ○ ○ ○ ○ – – – – –	– – – ○ ○ ○ ○ ○ – – – –	W3	○ ○ ○ ○ ○ ○ – – –	○ ○ ○ – – –	○ ○ ○ ○ –
110.24	13	**1580**	2.11	1.5	– ○ ○ ○ ○ ○ – – – – –	– – – ○ ○ ○ ○ ○ – – – –	W3	○ ○ ○ ○ ○ ○ – – –	○ ○ ○ – – –	○ ○ ○ ○ –
99.49	14	**1580**	2.33	1.7	– ○ ○ ○ ○ ○ – – – – –	– – – ○ ○ ○ ○ ○ ○ – – –	W3	○ ○ ○ ○ ○ ○ – – –	○ ○ ○ – – –	○ ○ ○ ○ –
91.57	15	**1580**	2.54	2.2	– – – ○ ○ ○ – – – – –	– – – – ○ ○ ○ ○ ○ – – –	W3	– – ○ ○ ○ ○ – – –	– ○ ○ – – –	– ○ ○ ○ –
81.85	17	**1580**	2.84	2.5	– – – ○ ○ ○ – – – – –	– – – – ○ ○ ○ ○ ○ – – –	W3	– – ○ ○ ○ ○ – – –	– ○ ○ – – –	– ○ ○ ○ –
72.68	19	**1580**	3.20	2.8	– – – ○ ○ ○ ○ – – – –	– – – – ○ ○ ○ ○ ○ – – –	W3	– – ○ ○ ○ ○ ○ – –	– ○ ○ ○ – –	– ○ ○ ○ ○
64.40	22	**1580**	3.61	3.7	– – – ○ ○ ○ ○ – – – –	– – – – ○ ○ ○ ○ ○ – – –	W3	– – ○ ○ ○ ○ ○ – –	– ○ ○ ○ – –	– ○ ○ ○ ○
56.37	25	**1580**	4.12	1.9	– ○ ○ ○ ○ ○ ○ – – – –	– – – ○ ○ ○ ○ ○ ○ ○ – –	W3	○ ○ ○ ○ ○ ○ ○ – –	○ ○ ○ ○ – –	○ ○ ○ ○ ○
50.88	28	**1580**	4.56	2.2	– ○ ○ ○ ○ ○ ○ – – – –	– – – ○ ○ ○ ○ ○ ○ ○ – –	W4	○ ○ ○ ○ ○ ○ ○ – –	○ ○ ○ ○ – –	○ ○ ○ ○ ○
46.83	30	**1580**	4.96	2.8	– – – ○ ○ ○ ○ – – – –	– – – – ○ ○ ○ ○ ○ ○ – –	W4	– – ○ ○ ○ ○ ○ – –	– ○ ○ ○ – –	– ○ ○ ○ ○
41.85	33	**1580**	5.5	3.2	– – – ○ ○ ○ ○ ○ – – –	– – – – ○ ○ ○ ○ ○ ○ – –	W4	– – ○ ○ ○ ○ ○ – –	– ○ ○ ○ – –	– ○ ○ ○ ○
37.17	38	**1580**	6.2	3.7	– – – ○ ○ ○ ○ ○ – – –	– – – – ○ ○ ○ ○ ○ ○ ○ –	W4	– – ○ ○ ○ ○ ○ – –	– ○ ○ ○ – –	– ○ ○ ○ ○
32.93	43	**1580**	7.1	4.8	– – – ○ ○ ○ ○ ○ – – –	– – – – ○ ○ ○ ○ ○ ○ ○ –	W4	– – ○ ○ ○ ○ ○ – –	– ○ ○ ○ – –	– ○ ○ ○ ○
29.31	48	**1580**	7.9	5.5	– – – – ○ ○ ○ ○ – – –	– – – – – – ○ ○ ○ ○ ○ ○	W4	– – – – ○ ○ ○ – –	– – ○ ○ – –	– – – ○ ○
25.11	56	**1580**	9.2	8.0	– – – – – – ○ ○ – – –	– – – – – – – – – ○ ○ ○	W4	– – – – – – ○ – –	– – – ○ – –	– – – – ○
22.15	63	**1480**	9.8	9.7	– – – – – – ○ ○ – – –	– – – – – – – – – ○ ○ ○	W4	– – – – – – ○ – –	– – – ○ – –	– – – – ○

Shaft mounted helical gear units F

i	n2 (n1=1400) [1/min]	T2max [Nm]	P1max [kW]	Jg [kgcm²]	Three phase motor DM/DA 63	71	80	90	100	112	132	160	180	200	225	Servo motor TA 31	32	33	41	42	43	51	52	53	61	62	63	-W	Motor adapter -M IEC 63	71	80	90	100	112	132	160	180	-M NEMA 56	140	180	210	250	280	-M S 70	90	110	140	190
F52																																																	
34.34	41	**1460**	6.2	2.5	–	○	○	○	○	○	–	–	–	–	–	–	–	–	○	○	○	○	○	○	–	–	–	W3	○	○	○	○	○	○	–	–	–	○	○	○	–	–	–	○	○	○	○	○	–
31.33	45	**1450**	6.8	2.8	–	○	○	○	○	○	–	–	–	–	–	–	–	–	○	○	○	○	○	○	–	–	–	W3	○	○	○	○	○	○	–	–	–	○	○	○	–	–	–	○	○	○	○	○	–
28.82	49	**1580**	8.1	3.1	–	○	○	○	○	○	–	–	–	–	–	–	–	–	○	○	○	○	○	○	–	–	–	W3	○	○	○	○	○	○	–	–	–	○	○	○	–	–	–	○	○	○	○	○	–
26.01	54	**1580**	8.9	3.6	–	○	○	○	○	○	○	–	–	–	–	–	–	–	○	○	○	○	○	○	○	○	–	W4	○	○	○	○	○	○	○	–	–	○	○	○	○	–	–	○	○	○	○	○	○
23.61	59	**1580**	9.8	4.1	–	○	○	○	○	○	○	–	–	–	–	–	–	–	○	○	○	○	○	○	○	○	–	W4	○	○	○	○	○	○	○	–	–	○	○	○	○	–	–	○	○	○	○	○	○
21.83	64	**1580**	10.6	4.6	–	–	–	○	○	○	○	–	–	–	–	–	–	–	–	○	○	○	○	○	○	○	–	W4	–	–	○	○	○	○	○	–	–	–	○	○	○	–	–	–	○	○	○	○	○
19.67	71	**1580**	11.8	5.3	–	–	–	○	○	○	○	○	–	–	–	–	–	–	–	○	○	○	○	○	○	○	○	W4	–	–	○	○	○	○	○	–	–	–	○	○	○	–	–	–	○	○	○	○	○
17.62	79	**1580**	13.2	6.0	–	–	–	○	○	○	○	○	–	–	–	–	–	–	–	○	○	○	○	○	○	○	○	W4	–	–	○	○	○	○	○	–	–	–	○	○	○	–	–	–	○	○	○	○	○
15.78	89	**1580**	14.7	7.8	–	–	–	○	○	○	○	○	–	–	–	–	–	–	–	○	○	○	○	○	○	○	○	W4	–	–	○	○	○	○	○	–	–	–	○	○	○	–	–	–	○	○	○	○	○
14.20	99	**1580**	15.0	8.7	–	–	–	–	○	○	○	○	–	–	–	–	–	–	–	–	–	–	○	○	○	○	○	W4	–	–	–	–	○	○	○	–	–	–	–	○	○	–	–	–	–	–	–	○	○
12.39	113	**1580**	15.0	11.6	–	–	–	–	–	–	○	○	–	–	–	–	–	–	–	–	–	–	–	–	○	○	○	W4	–	–	–	–	–	–	○	–	–	–	–	–	○	–	–	–	–	–	–	–	○
11.10	126	**1530**	15.0	13.5	–	–	–	–	–	–	○	○	–	–	–	–	–	–	–	–	–	–	–	–	○	○	○	W4	–	–	–	–	–	–	○	–	–	–	–	–	○	–	–	–	–	–	–	–	○
9.85	142	**1480**	15.0	16.5	–	–	–	–	–	–	○	○	–	–	–	–	–	–	–	–	–	–	–	–	○	○	○	W4	–	–	–	–	–	–	○	–	–	–	–	–	○	–	–	–	–	–	–	–	○
8.65	162	**1430**	15.0	20.0	–	–	–	–	–	–	○	○	–	–	–	–	–	–	–	–	–	–	–	–	○	○	○	W4	–	–	–	–	–	–	○	–	–	–	–	–	○	–	–	–	–	–	–	–	○
7.74	181	**910**	15.0	9.9	–	–	–	○	○	○	○	○	–	–	–	–	–	–	–	○	○	○	○	○	○	○	○	W4	–	–	○	○	○	○	○	–	–	–	○	○	○	–	–	–	○	○	○	○	○
6.94	202	**870**	15.0	12.7	–	–	–	○	○	○	○	○	–	–	–	–	–	–	–	○	○	○	○	○	○	○	○	W4	–	–	○	○	○	○	○	–	–	–	○	○	○	–	–	–	○	○	○	○	○
6.24	224	**835**	15.0	14.8	–	–	–	–	○	○	○	○	–	–	–	–	–	–	–	–	–	–	○	○	○	○	○	W4	–	–	–	–	○	○	○	–	–	–	–	○	○	–	–	–	–	–	–	○	○
5.45	257	**785**	15.0	19.6	–	–	–	–	–	–	○	○	–	–	–	–	–	–	–	–	–	–	–	–	○	○	○	W4	–	–	–	–	–	–	○	–	–	–	–	–	○	–	–	–	–	–	–	–	○
4.88	287	**750**	15.0	23.4	–	–	–	–	–	–	○	○	–	–	–	–	–	–	–	–	–	–	–	–	○	○	○	W4	–	–	–	–	–	–	○	–	–	–	–	–	○	–	–	–	–	–	–	–	○
4.33	323	**710**	15.0	29.1	–	–	–	–	–	–	○	○	–	–	–	–	–	–	–	–	–	–	–	–	○	○	○	W4	–	–	–	–	–	–	○	–	–	–	–	–	○	–	–	–	–	–	–	–	○
3.80	368	**665**	15.0	36.3	–	–	–	–	–	–	○	○	–	–	–	–	–	–	–	–	–	–	–	–	○	○	○	W4	–	–	–	–	–	–	○	–	–	–	–	–	○	–	–	–	–	–	–	–	○
F63G23																																																	
20876	0.067	**2800**	<0.05	0.07	○	○	–	–	–	–	–	–	–	–	–	○	–	–	–	–	–	–	–	–	–	–	–	W1	○	○	–	–	–	–	–	–	–	○	–	–	–	–	–	○	–	–	–	–
17836	0.078	**2800**	<0.05	0.10	○	○	–	–	–	–	–	–	–	–	–	○	–	–	–	–	–	–	–	–	–	–	–	W1	○	○	–	–	–	–	–	–	–	○	–	–	–	–	–	○	–	–	–	–
15435	0.091	**2800**	<0.05	0.12	○	○	–	–	–	–	–	–	–	–	–	○	–	–	–	–	–	–	–	–	–	–	–	W1	○	○	–	–	–	–	–	–	–	○	–	–	–	–	–	○	–	–	–	–
13492	0.10	**2800**	<0.05	0.14	○	○	–	–	–	–	–	–	–	–	–	○	–	–	–	–	–	–	–	–	–	–	–	W1	○	○	–	–	–	–	–	–	–	○	–	–	–	–	–	○	–	–	–	–
11886	0.12	**2800**	<0.05	0.16	○	○	–	–	–	–	–	–	–	–	–	○	–	–	–	–	–	–	–	–	–	–	–	W1	○	○	–	–	–	–	–	–	–	○	–	–	–	–	–	○	–	–	–	–
10538	0.13	**2800**	<0.05	0.18	○	○	–	–	–	–	–	–	–	–	–	○	–	–	–	–	–	–	–	–	–	–	–	W1	○	○	–	–	–	–	–	–	–	○	–	–	–	–	–	○	–	–	–	–
9455.6	0.15	**2800**	<0.05	0.13	○	○	–	–	–	–	–	–	–	–	–	○	–	–	–	–	–	–	–	–	–	–	–	W1	○	○	–	–	–	–	–	–	–	○	–	–	–	–	–	○	–	–	–	–
8265.1	0.17	**2800**	<0.05	0.15	○	○	–	–	–	–	–	–	–	–	–	○	–	–	–	–	–	–	–	–	–	–	–	W1	○	○	–	–	–	–	–	–	–	○	–	–	–	–	–	○	–	–	–	–
7281.6	0.19	**2800**	0.06	0.18	○	○	–	–	–	–	–	–	–	–	–	○	–	–	–	–	–	–	–	–	–	–	–	W1	○	○	–	–	–	–	–	–	–	○	–	–	–	–	–	○	–	–	–	–
6455.5	0.22	**2800**	0.06	0.20	○	○	–	–	–	–	–	–	–	–	–	○	–	–	–	–	–	–	–	–	–	–	–	W1	○	○	–	–	–	–	–	–	–	○	–	–	–	–	–	○	–	–	–	–
5651.9	0.25	**2800**	0.07	0.17	○	○	–	–	–	–	–	–	–	–	–	○	–	–	–	–	–	–	–	–	–	–	–	W1	○	○	–	–	–	–	–	–	–	○	–	–	–	–	–	○	–	–	–	–
4979.3	0.28	**2800**	0.08	0.20	○	○	–	–	–	–	–	–	–	–	–	○	–	–	–	–	–	–	–	–	–	–	–	W1	○	○	–	–	–	–	–	–	–	○	–	–	–	–	–	○	–	–	–	–
4414.4	0.32	**2800**	0.09	0.23	○	○	–	–	–	–	–	–	–	–	–	○	–	–	–	–	–	–	–	–	–	–	–	W1	○	○	–	–	–	–	–	–	–	○	–	–	–	–	–	○	–	–	–	–

Shaft mounted helical gear units F

i	n2 (n1=1400) [1/min]	T2max [Nm]	P1max [kW]	Jg [kgcm²]	Three phase motor DM/DA 63 71 80 90 100 112 132 160 180 200 225	Servo motor TA 31 32 33 41 42 43 51 52 53 61 62 63	-W	Motor adapter -M IEC 63 71 80 90 100 112 132 160 180	-M NEMA 56 140 180 210 250 280	-M S 70 90 110 140 190
F63G22										
3976.5	0.35	**2800**	0.10	0.14	○ ○ – – – – – – – – –	○ – – – – – – – – – – –	W1	○ ○ – – – – – – –	○ – – – – –	○ – – – –
3413.8	0.41	**2800**	0.12	0.17	○ ○ – – – – – – – – –	○ – – – – – – – – – – –	W1	○ ○ – – – – – – –	○ – – – – –	○ – – – –
2969.6	0.47	**2800**	0.14	0.22	○ ○ – – – – – – – – –	○ – – – – – – – – – – –	W1	○ ○ – – – – – – –	○ – – – – –	○ – – – –
2610.0	0.54	**2800**	0.16	0.26	○ ○ – – – – – – – – –	○ – – – – – – – – – – –	W1	○ ○ – – – – – – –	○ – – – – –	○ – – – –
2313.0	0.61	**2800**	0.18	0.31	○ ○ – – – – – – – – –	○ – – – – – – – – – – –	W1	○ ○ – – – – – – –	○ – – – – –	○ – – – –
2063.5	0.68	**2800**	0.20	0.35	○ ○ ○ – – – – – – – –	○ – – – – – – – – – – –	W1	○ ○ ○ – – – – – –	○ ○ – – – –	○ ○ – – –
1850.9	0.76	**2800**	0.22	0.40	○ ○ ○ – – – – – – – –	○ – – – – – – – – – – –	W1	○ ○ ○ – – – – – –	○ ○ – – – –	○ ○ – – –
1682.2	0.83	**2800**	0.24	0.47	○ ○ ○ – – – – – – – –	○ – – – – – – – – – – –	W1	○ ○ ○ – – – – – –	○ ○ – – – –	○ ○ – – –
1483.1	0.94	**2800**	0.28	0.55	○ ○ ○ – – – – – – – –	○ – – – – – – – – – – –	W1	○ ○ ○ – – – – – –	○ ○ – – – –	○ ○ – – –
1313.5	1.1	**2800**	0.31	0.67	○ ○ ○ – – – – – – – –	○ ○ – – – – – – – – – –	W1	○ ○ ○ – – – – – –	○ ○ – – – –	○ ○ – – –
1214.4	1.2	**2800**	0.34	0.68	○ ○ ○ – – – – – – – –	○ ○ – – – – – – – – – –	W1	○ ○ ○ – – – – – –	○ ○ – – – –	○ ○ – – –
1094.0	1.3	**2800**	0.38	0.68	○ ○ ○ ○ – – – – – – –	○ ○ – – – – – – – – – –	W1	○ ○ ○ ○ – – – – –	○ ○ – – – –	○ ○ ○ – –
958.03	1.5	**2800**	0.43	0.51	○ ○ ○ ○ – – – – – – –	○ ○ ○ – – – – – – – – –	W1	○ ○ ○ ○ – – – – –	○ ○ – – – –	○ ○ ○ – –
859.35	1.6	**2800**	0.48	0.60	○ ○ ○ ○ – – – – – – –	○ ○ ○ – – – – – – – – –	W1	○ ○ ○ ○ – – – – –	○ ○ – – – –	○ ○ ○ – –
781.01	1.8	**2800**	0.53	0.72	○ ○ ○ ○ – – – – – – –	○ ○ ○ – – – – – – – – –	W1	○ ○ ○ ○ – – – – –	○ ○ – – – –	○ ○ ○ – –
688.59	2.0	**2800**	0.60	0.86	○ ○ ○ ○ – – – – – – –	○ ○ ○ – – – – – – – – –	W2	○ ○ ○ ○ – – – – –	○ ○ – – – –	○ ○ ○ – –
609.86	2.3	**2800**	0.67	1.1	○ ○ ○ ○ – – – – – – –	○ ○ ○ – – – – – – – – –	W2	○ ○ ○ ○ – – – – –	○ ○ – – – –	○ ○ ○ – –
563.82	2.5	**2800**	0.73	1.1	○ ○ ○ ○ – – – – – – –	○ ○ ○ – – – – – – – – –	W2	○ ○ ○ ○ – – – – –	○ ○ – – – –	○ ○ ○ – –
507.91	2.8	**2800**	0.81	1.1	○ ○ ○ ○ ○ – – – – –	○ ○ ○ ○ – – – – – – – –	W2	○ ○ ○ ○ ○ – – – –	○ ○ ○ – – –	○ ○ ○ ○ –
455.13	3.1	**2800**	0.90	1.1	○ ○ ○ ○ ○ – – – – –	○ ○ ○ ○ – – – – – – – –	W2	○ ○ ○ ○ ○ – – – –	○ ○ ○ – – –	○ ○ ○ ○ –
407.58	3.4	**2800**	1.01	1.2	○ ○ ○ ○ ○ – – – – – –	○ ○ ○ ○ ○ – – – – – – –	W2	○ ○ ○ ○ ○ – – – –	○ ○ ○ – – –	○ ○ ○ ○ –
366.82	3.8	**2800**	1.12	1.3	○ ○ ○ ○ ○ – – – – – –	○ ○ ○ ○ ○ – – – – – – –	W2	○ ○ ○ ○ ○ – – – –	○ ○ ○ – – –	○ ○ ○ ○ –
320.02	4.4	**2800**	1.28	1.4	○ ○ ○ ○ ○ – – – – – –	○ ○ ○ ○ ○ ○ ○ – – – – –	W2	○ ○ ○ ○ ○ – – – –	○ ○ ○ – – –	○ ○ ○ ○ –
286.71	4.9	**2800**	1.43	1.4	○ ○ ○ ○ ○ – – – – – –	○ ○ ○ ○ ○ ○ ○ – – – – –	W2	○ ○ ○ ○ ○ – – – –	○ ○ ○ – – –	○ ○ ○ ○ –
254.33	5.5	**2800**	1.62	1.6	○ ○ ○ ○ ○ ○ – – – – –	○ ○ ○ ○ ○ ○ ○ – – – – –	W2	○ ○ ○ ○ ○ ○ – – –	○ ○ ○ – – –	○ ○ ○ ○ –
F63										
242.53	5.8	**2800**	1.69	1.7	– – ○ ○ – – – – – – –	– – – – – – – – – – – – –	W2	– – ○ ○ – – – – –	– ○ – – – –	– ○ ○ – –
218.27	6.4	**2800**	1.88	1.9	– – ○ ○ ○ – – – – – –	– – – – – – ○ – – – – –	W3	– – ○ ○ ○ – – – –	– ○ ○ – – –	– ○ ○ ○ –
197.90	7.1	**2800**	2.08	2.2	– – ○ ○ ○ ○ – – – – –	– – – – – – ○ ○ – – – –	W3	– – ○ ○ ○ ○ – – –	– ○ ○ – – –	– ○ ○ ○ –
180.55	7.8	**2800**	2.28	2.5	– – ○ ○ ○ ○ – – – – –	– – – – – – ○ ○ ○ – – –	W3	– – ○ ○ ○ ○ – – –	– ○ ○ – – –	– ○ ○ ○ –
166.08	8.4	**2800**	2.47	2.8	– – ○ ○ ○ ○ – – – – –	– – – – – – ○ ○ ○ – – –	W3	– – ○ ○ ○ ○ – – –	– ○ ○ – – –	– ○ ○ ○ –
149.88	9.3	**2800**	2.74	3.2	– – ○ ○ ○ ○ – – – – –	– – – – – – ○ ○ ○ – – –	W3	– – ○ ○ ○ ○ – – –	– ○ ○ – – –	– ○ ○ ○ –
136.08	10	**2800**	3.02	3.6	– – ○ ○ ○ ○ ○ – – – –	– – – – – – ○ ○ ○ – – –	W3	– – ○ ○ ○ ○ ○ – –	– ○ ○ ○ – –	– ○ ○ ○ ○
125.81	11	**2800**	3.27	4.0	– – – ○ ○ ○ ○ – – – –	– – – – – – ○ ○ ○ – – –	W3	– – ○ ○ ○ ○ ○ – –	– ○ ○ ○ – –	– ○ ○ ○ ○
113.33	12	**2800**	3.63	4.6	– – – ○ ○ ○ ○ – – – –	– – – – – – ○ ○ ○ – – –	W3	– – ○ ○ ○ ○ ○ – –	– ○ ○ ○ – –	– ○ ○ ○ ○
101.56	14	**2800**	4.05	5.0	– – – ○ ○ ○ ○ ○ – – –	– – – – – – ○ ○ ○ ○ – –	W3	– – ○ ○ ○ ○ ○ ○ –	– ○ ○ ○ ○ –	– ○ ○ ○ ○
90.95	15	**2800**	4.52	6.6	– – – ○ ○ ○ ○ ○ – – –	– – – – – – ○ ○ ○ ○ – –	W4	– – ○ ○ ○ ○ ○ ○ –	– ○ ○ ○ ○ –	– ○ ○ ○ ○
81.85	17	**2800**	5.0	7.2	– – – – ○ ○ ○ ○ – – –	– – – – – – ○ ○ ○ ○ – –	W4	– – – – ○ ○ ○ ○ –	– – ○ ○ ○ –	– – – ○ ○
71.41	20	**2800**	5.8	9.6	– – – – – – ○ ○ – – –	– – – – – – – – – ○ ○ –	W4	– – – – – – ○ ○ –	– – – ○ ○ –	– – – – ○
63.98	22	**2800**	6.4	11.1	– – – – – – ○ ○ – – –	– – – – – – – – – ○ ○ –	W4	– – – – – – ○ ○ –	– – – ○ ○ –	– – – – ○
56.75	25	**2800**	7.2	13.4	– – – – – – ○ ○ – – –	– – – – – – – – – ○ ○ –	W4	– – – – – – ○ ○ –	– – – ○ ○ –	– – – – ○
49.31	28	**2800**	8.3	6.3	– – – ○ ○ ○ ○ – – –	– – – – – – ○ ○ ○ ○ ○ ○	W4	– – ○ ○ ○ ○ ○ ○ –	– ○ ○ ○ ○ –	– ○ ○ ○ ○
44.16	32	**2800**	9.3	8.3	– – – ○ ○ ○ ○ ○ ○ – –	– – – – – – ○ ○ ○ ○ ○ ○	W5	– – ○ ○ ○ ○ ○ ○ ○	– ○ ○ ○ ○ ○	– ○ ○ ○ ○
39.74	35	**2800**	10.3	9.3	– – – – ○ ○ ○ ○ ○ ○ – –	– – – – – – ○ ○ ○ ○ ○ ○	W5	– – – – ○ ○ ○ ○ ○	– – ○ ○ ○ ○	– – – ○ ○
34.67	40	**2800**	11.9	12.4	– – – – – – ○ ○ ○ – –	– – – – – – – – – ○ ○ ○	W5	– – – – – – ○ ○ ○	– – – ○ ○ ○	– – – – ○
31.06	45	**2780**	13.1	14.5	– – – – – – ○ ○ ○ – –	– – – – – – – – – ○ ○ ○	W5	– – – – – – ○ ○ ○	– – – ○ ○ ○	– – – – ○
27.56	51	**2590**	13.8	17.8	– – – – – – ○ ○ ○ – –	– – – – – – – – – ○ ○ ○	W5	– – – – – – ○ ○ ○	– – – ○ ○ ○	– – – – ○
24.21	58	**2390**	14.5	21.6	– – – – – – ○ ○ ○ – –	– – – – – – – – – ○ ○ ○	W5	– – – – – – ○ ○ ○	– – – ○ ○ ○	– – – – ○

Shaft mounted helical gear units F

i	n2 (n1=1400) [1/min]	T2max [Nm]	P1max [kW]	Jg [kgcm²]	Three phase motor DM/DA 63 71 80 90 100 112 132 160 180 200 225	Servo motor TA 31 32 33 41 42 43 51 52 53 61 62 63	-W	Motor adapter -M IEC 63 71 80 90 100 112 132 160 180	-M NEMA 56 140 180 210 250 280	-M S 70 90 110 140 190
F62										
34.05	41	**2550**	11.0	6.9	– – ○ ○ ○ ○ ○ – – – –	– – – – – – ○ ○ ○ ○ ○ –	W4	– – ○ ○ ○ ○ ○ – –	– ○ ○ ○ – –	– ○ ○ ○ ○
31.05	45	**2520**	11.9	7.9	– – ○ ○ ○ ○ ○ – – – –	– – – – – – ○ ○ ○ ○ ○ –	W4	– – ○ ○ ○ ○ ○ – –	– ○ ○ ○ – –	– ○ ○ ○ ○
28.80	49	**2800**	14.3	8.9	– – – ○ ○ ○ ○ – – –	– – – – – – ○ ○ ○ ○ ○ –	W4	– – ○ ○ ○ ○ ○ – –	– ○ ○ ○ – –	– ○ ○ ○ ○
26.09	54	**2800**	15.7	10.2	– – – ○ ○ ○ ○ ○ – –	– – – – – – ○ ○ ○ ○ ○ ○	W5	– – ○ ○ ○ ○ ○ ○ –	– ○ ○ ○ ○ –	– ○ ○ ○ ○
23.73	59	**2800**	17.3	11.6	– – – ○ ○ ○ ○ ○ – –	– – – – – – ○ ○ ○ ○ ○ ○	W5	– – ○ ○ ○ ○ ○ ○ –	– ○ ○ ○ ○ –	– ○ ○ ○ ○
21.42	65	**2800**	19.2	13.3	– – – ○ ○ ○ ○ ○ ○ – –	– – – – – – ○ ○ ○ ○ ○ ○	W5	– – ○ ○ ○ ○ ○ ○ ○	– ○ ○ ○ ○ ○	– ○ ○ ○ ○
19.43	72	**2760**	20.8	14.8	– – – – ○ ○ ○ ○ ○ – –	– – – – – – ○ ○ ○ ○ ○ ○	W5	– – – – ○ ○ ○ ○ ○	– – ○ ○ ○ ○	– – – ○ ○
16.83	83	**2650**	22.0	19.4	– – – – – – ○ ○ ○ ○ –	– – – – – – – – – ○ ○ ○	W5	– – – – – – ○ ○ ○	– – – ○ ○ ○	– – – – ○
15.23	92	**2580**	22.0	22.1	– – – – – – ○ ○ ○ ○ –	– – – – – – – – – ○ ○ ○	W5	– – – – – – ○ ○ ○	– – – ○ ○ ○	– – – – ○
13.82	101	**2510**	22.0	25.7	– – – – – – ○ ○ ○ ○ –	– – – – – – – – – ○ ○ ○	W5	– – – – – – ○ ○ ○	– – – ○ ○ ○	– – – – ○
12.33	114	**2430**	22.0	29.9	– – – – – – ○ ○ ○ ○ –	– – – – – – – – – ○ ○ ○	W5	– – – – – – ○ ○ ○	– – – ○ ○ ○	– – – – ○
10.45	134	**2320**	22.0	39.5	– – – – – – ○ ○ ○ ○ –	– – – – – – – – – ○ ○ ○	W5	– – – – – – ○ ○ ○	– – – ○ ○ ○	– – – – ○
8.92	157	**2220**	22.0	48.9	– – – – – – – ○ ○ ○ –	– – – – – – – – – – – ○	W5	– – – – – – – ○ ○	– – – – ○ ○	– – – – –
7.70	182	**1440**	22.0	29.4	– – – – – – ○ ○ ○ ○ –	– – – – – – – – – ○ ○ ○	W5	– – – – – – ○ ○ ○	– – – ○ ○ ○	– – – – ○
6.97	201	**1400**	22.0	34.3	– – – – – – ○ ○ ○ ○ –	– – – – – – – – – ○ ○ ○	W5	– – – – – – ○ ○ ○	– – – ○ ○ ○	– – – – ○
6.33	221	**1340**	22.0	40.5	– – – – – – ○ ○ ○ ○ –	– – – – – – – – – ○ ○ ○	W5	– – – – – – ○ ○ ○	– – – ○ ○ ○	– – – – ○
5.64	248	**1280**	22.0	48.6	– – – – – – ○ ○ ○ ○ –	– – – – – – – – – ○ ○ ○	W5	– – – – – – ○ ○ ○	– – – ○ ○ ○	– – – – ○
4.78	293	**1190**	22.0	65	– – – – – – ○ ○ ○ ○ –	– – – – – – – – – ○ ○ ○	W5	– – – – – – ○ ○ ○	– – – ○ ○ ○	– – – – ○
4.08	343	**1100**	22.0	84	– – – – – – – ○ ○ ○ –	– – – – – – – – – – – ○	W5	– – – – – – – ○ ○	– – – – ○ ○	– – – – –
F73G33										
21379	0.065	**4880**	<0.05	0.13	○ ○ – – – – – – – – –	○ – – – – – – – – – – –	W1	○ ○ – – – – – – –	○ – – – – –	○ – – – –
18354	0.076	**4880**	<0.05	0.15	○ ○ – – – – – – – – –	○ – – – – – – – – – – –	W1	○ ○ – – – – – – –	○ – – – – –	○ – – – –
15966	0.088	**4880**	<0.05	0.20	○ ○ – – – – – – – – –	○ – – – – – – – – – – –	W1	○ ○ – – – – – – –	○ – – – – –	○ – – – –
14033	0.100	**4880**	0.05	0.23	○ ○ – – – – – – – – –	○ – – – – – – – – – – –	W1	○ ○ – – – – – – –	○ – – – – –	○ – – – –
12436	0.11	**4880**	0.06	0.27	○ ○ – – – – – – – – –	○ – – – – – – – – – – –	W1	○ ○ – – – – – – –	○ – – – – –	○ – – – –
11094	0.13	**4880**	0.06	0.30	○ ○ – – – – – – – – –	○ – – – – – – – – – – –	W1	○ ○ – – – – – – –	○ – – – – –	○ – – – –
9951.3	0.14	**4880**	0.07	0.34	○ ○ – – – – – – – – –	○ – – – – – – – – – – –	W1	○ ○ – – – – – – –	○ – – – – –	○ – – – –
9044.1	0.15	**4880**	0.08	0.40	○ ○ – – – – – – – – –	○ – – – – – – – – – – –	W1	○ ○ – – – – – – –	○ – – – – –	○ – – – –
7973.9	0.18	**4880**	0.09	0.45	○ ○ – – – – – – – – –	○ – – – – – – – – – – –	W1	○ ○ – – – – – – –	○ – – – – –	○ – – – –
7062.2	0.20	**4880**	0.10	0.55	○ ○ – – – – – – – – –	○ – – – – – – – – – – –	W1	○ ○ – – – – – – –	○ – – – – –	○ – – – –
6407.0	0.22	**4880**	0.11	0.55	○ ○ – – – – – – – – –	○ – – – – – – – – – – –	W1	○ ○ – – – – – – –	○ – – – – –	○ – – – –
5550.0	0.25	**4880**	0.13	0.55	○ ○ – – – – – – – – –	○ – – – – – – – – – – –	W1	○ ○ – – – – – – –	○ – – – – –	○ – – – –
4929.5	0.28	**4880**	0.15	0.40	○ ○ – – – – – – – – –	○ – – – – – – – – – – –	W1	○ ○ – – – – – – –	○ – – – – –	○ – – – –
4421.8	0.32	**4880**	0.16	0.46	○ ○ – – – – – – – – –	○ – – – – – – – – – – –	W1	○ ○ – – – – – – –	○ – – – – –	○ – – – –
4018.7	0.35	**4880**	0.18	0.55	○ ○ – – – – – – – – –	○ – – – – – – – – – – –	W1	○ ○ – – – – – – –	○ – – – – –	○ – – – –
3543.1	0.40	**4880**	0.20	0.65	○ ○ ○ – – – – – – – –	○ – – – – – – – – – – –	W1	○ ○ ○ – – – – – –	○ ○ – – – –	○ ○ – – –

Shaft mounted helical gear units F

i	n2 (n1=1400) [1/min]	T2max [Nm]	P1max [kW]	Jg [kgcm²]	Three phase motor DM/DA 63	71	80	90	100	112	132	160	180	200	225	Servo motor TA 31	32	33	41	42	43	51	52	53	61	62	63	-W	Motor adapter -M IEC 63	71	80	90	100	112	132	160	180	-M NEMA 56	140	180	210	250	280	-M S 70	90	110	140	190
F73G32																																															
3095.5	0.45	**4880**	0.23	0.49	○	○	○	–	–	–	–	–	–	–	–	○	–	–	–	–	–	–	–	–	–	–	–	W1	○	○	○	–	–	–	–	–	–	○	○	–	–	–	–	○	○	–	–	–
2764.2	0.51	**4880**	0.26	0.57	○	○	○	–	–	–	–	–	–	–	–	○	–	–	–	–	–	–	–	–	–	–	–	W1	○	○	○	–	–	–	–	–	–	○	○	–	–	–	–	○	○	–	–	–
2485.9	0.56	**4880**	0.29	0.66	○	○	○	–	–	–	–	–	–	–	–	○	–	–	–	–	–	–	–	–	–	–	–	W1	○	○	○	–	–	–	–	–	–	○	○	–	–	–	–	○	○	–	–	–
2248.8	0.62	**4880**	0.32	0.84	○	○	○	–	–	–	–	–	–	–	–	○	○	–	–	–	–	–	–	–	–	–	–	W1	○	○	○	–	–	–	–	–	–	○	○	–	–	–	–	○	○	–	–	–
2049.8	0.68	**4880**	0.35	0.93	○	○	○	–	–	–	–	–	–	–	–	○	○	–	–	–	–	–	–	–	–	–	–	W1	○	○	○	–	–	–	–	–	–	○	○	–	–	–	–	○	○	–	–	–
1828.7	0.77	**4880**	0.39	1.1	○	○	○	○	–	–	–	–	–	–	–	○	○	–	–	–	–	–	–	–	–	–	–	W1	○	○	○	○	–	–	–	–	–	○	○	–	–	–	–	○	○	○	–	–
1640.3	0.85	**4880**	0.44	1.2	○	○	○	○	–	–	–	–	–	–	–	○	○	○	–	–	–	–	–	–	–	–	–	W1	○	○	○	○	–	–	–	–	–	○	○	–	–	–	–	○	○	○	–	–
1488.1	0.94	**4880**	0.48	1.2	○	○	○	○	–	–	–	–	–	–	–	○	○	○	–	–	–	–	–	–	–	–	–	W1	○	○	○	○	–	–	–	–	–	○	○	–	–	–	–	○	○	○	–	–
1289.1	1.1	**4880**	0.55	1.2	○	○	○	○	–	–	–	–	–	–	–	○	○	○	–	–	–	–	–	–	–	–	–	W1	○	○	○	○	–	–	–	–	–	○	○	–	–	–	–	○	○	○	–	–
1166.4	1.2	**4880**	0.61	1.3	○	○	○	○	–	–	–	–	–	–	–	○	○	○	–	–	–	–	–	–	–	–	–	W2	○	○	○	○	–	–	–	–	–	○	○	–	–	–	–	○	○	○	–	–
1058.9	1.3	**4880**	0.68	1.3	○	○	○	○	–	–	–	–	–	–	–	○	○	○	–	–	–	–	–	–	–	–	–	W2	○	○	○	○	–	–	–	–	–	○	○	–	–	–	–	○	○	○	–	–
944.12	1.5	**4880**	0.76	1.3	○	○	○	○	○	–	–	–	–	–	–	○	○	○	○	–	–	–	–	–	–	–	–	W2	○	○	○	○	○	–	–	–	–	○	○	○	–	–	–	○	○	○	○	–
879.92	1.6	**4880**	0.81	1.4	○	○	○	○	○	–	–	–	–	–	–	○	○	○	○	–	–	–	–	–	–	–	–	W2	○	○	○	○	○	–	–	–	–	○	○	○	–	–	–	○	○	○	○	–
789.28	1.8	**4880**	0.91	1.7	○	○	○	○	○	–	–	–	–	–	–	○	○	○	○	–	–	–	–	–	–	–	–	W2	○	○	○	○	○	–	–	–	–	○	○	○	–	–	–	○	○	○	○	–
716.05	2.0	**4880**	1.00	1.7	○	○	○	○	○	–	–	–	–	–	–	○	○	○	○	–	–	–	–	–	–	–	–	W2	○	○	○	○	○	–	–	–	–	○	○	○	–	–	–	○	○	○	○	–
620.27	2.3	**4880**	1.15	1.8	○	○	○	○	○	–	–	–	–	–	–	○	○	○	○	○	–	–	–	–	–	–	–	W2	○	○	○	○	○	–	–	–	–	○	○	○	–	–	–	○	○	○	○	–
561.22	2.5	**4880**	1.27	1.8	○	○	○	○	○	–	–	–	–	–	–	○	○	○	○	○	–	○	–	–	–	–	–	W2	○	○	○	○	○	–	–	–	–	○	○	○	–	–	–	○	○	○	○	–
509.49	2.7	**4880**	1.40	1.9	○	○	○	○	○	–	–	–	–	–	–	○	○	○	○	○	○	○	–	–	–	–	–	W2	○	○	○	○	○	–	–	–	–	○	○	○	–	–	–	○	○	○	○	–
454.28	3.1	**4880**	1.57	2.0	○	○	○	○	○	○	–	–	–	–	–	○	○	○	○	○	○	○	–	–	–	–	–	W2	○	○	○	○	○	○	–	–	–	○	○	○	–	–	–	○	○	○	○	–
385.26	3.6	**4880**	1.86	2.2	○	○	○	○	○	○	–	–	–	–	–	○	○	○	○	○	○	○	○	–	–	–	–	W3	○	○	○	○	○	○	–	–	–	○	○	○	–	–	–	○	○	○	○	–
347.80	4.0	**4880**	2.06	4.5	–	–	–	○	○	○	–	–	–	–	–	–	–	–	–	○	○	○	○	–	–	–	–	W3	–	–	○	○	○	○	–	–	–	–	○	○	–	–	–	–	○	○	○	–
315.75	4.4	**4880**	2.26	4.6	–	–	–	○	○	○	–	–	–	–	–	–	–	–	–	○	○	○	○	○	–	–	–	W3	–	–	○	○	○	○	–	–	–	–	○	○	–	–	–	–	○	○	○	–
281.53	5.0	**4880**	2.54	4.8	–	–	–	○	○	○	–	–	–	–	–	–	–	–	–	○	○	○	○	○	–	–	–	W3	–	–	○	○	○	○	–	–	–	–	○	○	–	–	–	–	○	○	○	–
238.76	5.9	**4880**	2.99	5.3	–	–	–	○	○	○	–	–	–	–	–	–	–	–	–	○	○	○	○	○	–	–	–	W3	–	–	○	○	○	○	–	–	–	–	○	○	–	–	–	–	○	○	○	–
F73																																															
274.23	5.1	**4880**	2.61	3.7	–	–	–	○	○	–	–	–	–	–	–	–	–	–	–	–	–	○	–	–	–	–	–	W3	–	–	–	–	○	–	–	–	–	–	–	○	–	–	–	–	–	○	–	–	–
249.41	5.6	**4880**	2.87	4.3	–	–	–	○	○	○	–	–	–	–	–	–	–	–	–	–	–	○	○	○	–	–	–	W3	–	–	–	–	○	○	–	–	–	–	–	○	–	–	–	–	–	○	–	–	–
228.27	6.1	**4880**	3.13	4.9	–	–	–	○	○	○	–	–	–	–	–	–	–	–	–	–	–	○	○	○	–	–	–	W3	–	–	–	–	○	○	–	–	–	–	–	○	–	–	–	–	–	○	–	–	–
211.55	6.6	**4880**	3.38	5.4	–	–	–	○	○	○	–	–	–	–	–	–	–	–	–	–	–	○	○	○	–	–	–	W3	–	–	–	–	○	○	–	–	–	–	–	○	–	–	–	–	–	○	–	–	–
191.74	7.3	**4880**	3.73	6.3	–	–	–	○	○	○	○	–	–	–	–	–	–	–	–	–	–	○	○	○	–	–	–	W3	–	–	–	–	○	○	○	–	–	–	–	○	○	–	–	–	–	○	○	–	–
174.87	8.0	**4880**	4.09	7.2	–	–	–	○	○	○	○	–	–	–	–	–	–	–	–	–	–	○	○	○	○	–	–	W3	–	–	–	–	○	○	○	–	–	–	–	○	○	–	–	–	–	○	○	–	–
162.19	8.6	**4880**	4.41	8.0	–	–	–	○	○	○	○	–	–	–	–	–	–	–	–	–	–	○	○	○	○	–	–	W4	–	–	–	–	○	○	○	–	–	–	–	○	○	–	–	–	–	○	○	–	–
146.94	9.5	**4880**	4.87	9.2	–	–	–	○	○	○	○	○	–	–	–	–	–	–	–	–	–	○	○	○	○	–	–	W4	–	–	–	–	○	○	○	○	–	–	–	○	○	○	–	–	–	○	○	–	–
133.66	10	**4880**	5.3	10.3	–	–	–	○	○	○	○	○	–	–	–	–	–	–	–	–	–	○	○	○	○	–	–	W4	–	–	–	–	○	○	○	○	–	–	–	○	○	○	–	–	–	○	○	–	–
120.60	12	**4880**	5.9	11.7	–	–	–	○	○	○	○	○	–	–	–	–	–	–	–	–	–	○	○	○	○	○	–	W4	–	–	–	–	○	○	○	○	–	–	–	○	○	○	–	–	–	○	○	–	–
109.41	13	**4880**	6.5	12.9	–	–	–	–	○	○	○	○	–	–	–	–	–	–	–	–	–	○	○	○	○	○	–	W4	–	–	–	–	○	○	○	○	–	–	–	○	○	○	–	–	–	○	○	–	–
94.78	15	**4880**	7.5	16.8	–	–	–	–	–	–	○	○	○	–	–	–	–	–	–	–	–	–	–	–	○	○	○	W4	–	–	–	–	–	–	○	○	○	–	–	–	○	○	○	–	–	–	–	–	○	–
85.76	16	**4880**	8.3	19.0	–	–	–	–	–	–	○	○	○	–	–	–	–	–	–	–	–	–	–	–	○	○	○	W4	–	–	–	–	–	–	○	○	○	–	–	–	○	○	○	–	–	–	–	–	○	–
77.85	18	**4880**	9.2	22.0	–	–	–	–	–	–	○	○	○	–	–	–	–	–	–	–	–	–	–	–	○	○	○	W5	–	–	–	–	–	–	○	○	○	–	–	–	○	○	○	–	–	–	–	–	○	–
69.41	20	**4880**	10.3	25.2	–	–	–	–	–	–	○	○	○	–	–	–	–	–	–	–	–	–	–	–	○	○	○	W5	–	–	–	–	–	–	○	○	○	–	–	–	○	○	○	–	–	–	–	–	○	–
58.87	24	**4880**	12.1	32.9	–	–	–	–	–	–	○	○	○	–	–	–	–	–	–	–	–	–	–	–	○	○	○	W5	–	–	–	–	–	–	○	○	○	–	–	–	○	○	○	–	–	–	–	–	○	–
51.81	27	**4880**	13.8	15.6	–	–	–	–	○	○	○	○	○	–	–	–	–	–	–	–	–	–	○	○	○	○	○	W5	–	–	–	–	○	○	○	○	○	–	–	–	○	○	○	–	–	–	○	○	–	–
44.88	31	**4880**	15.9	20.5	–	–	–	–	–	–	○	○	○	–	–	–	–	–	–	–	–	–	–	–	○	○	○	W5	–	–	–	–	–	–	○	○	○	–	–	–	○	○	○	–	–	–	–	–	○	–
40.61	34	**4810**	17.4	23.5	–	–	–	–	–	–	○	○	○	–	–	–	–	–	–	–	–	–	–	–	○	○	○	W5	–	–	–	–	–	–	○	○	○	–	–	–	○	○	○	–	–	–	–	–	○	–
36.86	38	**4630**	18.4	27.3	–	–	–	–	–	–	○	○	○	–	–	–	–	–	–	–	–	–	–	–	○	○	○	W5	–	–	–	–	–	–	○	○	○	–	–	–	○	○	○	–	–	–	–	–	○	–
32.87	43	**4410**	19.7	32.0	–	–	–	–	–	–	○	○	○	–	–	–	–	–	–	–	–	–	–	–	○	○	○	W5	–	–	–	–	–	–	○	○	○	–	–	–	○	○	○	–	–	–	–	–	○	–
27.88	50	**4100**	21.6	42.3	–	–	–	–	–	–	○	○	○	○	–	–	–	–	–	–	–	–	–	–	○	○	○	W5	–	–	–	–	–	–	○	○	○	–	–	–	○	○	○	–	–	–	–	–	○	–
23.79	59	**3810**	23.5	53	–	–	–	–	–	–	○	○	○	○	–	–	–	–	–	–	–	–	–	–	–	–	○	W5	–	–	–	–	–	–	○	○	○	–	–	–	○	○	○	–	–	–	–	–	–	–

Shaft mounted helical gear units F

i	n2 (n1=1400) [1/min]	T2max [Nm]	P1max [kW]	Jg [kgcm²]	Three phase motor DM/DA 63	71	80	90	100	112	132	160	180	200	225	Servo motor TA 31	32	33	41	42	43	51	52	53	61	62	63	-W	Motor adapter -M IEC 63	71	80	90	100	112	132	160	180	-M NEMA 56	140	180	210	250	280	-M S 70	90	110	140	190
F72																																																	
28.53	49	**4430**	22.8	19.1	–	–	–	○	○	○	○	○	–	–	–	–	–	–	–	–	–	○	○	○	○	○	○	W5	–	–	–	–	○	○	○	○	–	–	–	○	○	○	–	–	–	–	○	○
25.85	54	**4300**	24.4	21.9	–	–	–	○	○	○	○	○	○	–	–	–	–	–	–	–	–	○	○	○	○	○	○	W5	–	–	–	–	○	○	○	○	○	–	–	○	○	○	○	–	–	–	○	○
23.54	59	**4190**	26.1	26.5	–	–	–	–	○	○	○	○	○	–	–	–	–	–	–	–	–	○	○	○	○	○	○	W5	–	–	–	–	○	○	○	○	○	–	–	○	○	○	○	–	–	–	○	○
20.62	68	**4030**	28.6	31.3	–	–	–	–	–	–	○	○	○	○	–	–	–	–	–	–	–	–	–	–	○	○	○	W5	–	–	–	–	–	–	○	○	○	–	–	–	○	○	○	–	–	–	–	○
18.76	75	**3920**	30.0	35.7	–	–	–	–	–	–	○	○	○	○	–	–	–	–	–	–	–	–	–	–	○	○	○	W5	–	–	–	–	–	–	○	○	○	–	–	–	○	○	○	–	–	–	–	○
16.90	83	**3800**	30.0	40.6	–	–	–	–	–	–	○	○	○	○	–	–	–	–	–	–	–	–	–	–	○	○	○	W5	–	–	–	–	–	–	○	○	○	–	–	–	○	○	○	–	–	–	–	○
15.17	92	**3690**	30.0	46.8	–	–	–	–	–	–	○	○	○	○	–	–	–	–	–	–	–	–	–	–	○	○	○	W5	–	–	–	–	–	–	○	○	○	–	–	–	○	○	○	–	–	–	–	○
13.01	108	**3530**	30.0	57	–	–	–	–	–	–	○	○	○	○	–	–	–	–	–	–	–	–	–	–	○	○	○	W5	–	–	–	–	–	–	○	○	○	–	–	–	○	○	○	–	–	–	–	○
11.25	124	**3390**	30.0	69	–	–	–	–	–	–	○	○	○	–	–	–	–	–	–	–	–	–	–	–	–	–	○	W5	–	–	–	–	–	–	○	○	–	–	–	–	○	○	–	–	–	–	–	–
9.78	143	**3260**	30.0	88	–	–	–	–	–	–	–	–	○	○	–	–	–	–	–	–	–	–	–	–	–	–	–	W5	–	–	–	–	–	–	○	○	–	–	–	–	○	○	–	–	–	–	–	–
9.11	154	**2240**	30.0	49.3	–	–	–	–	–	–	○	○	○	○	–	–	–	–	–	–	–	–	–	–	○	○	○	W5	–	–	–	–	–	–	○	○	○	–	–	–	○	○	○	–	–	–	–	○
8.29	169	**2160**	30.0	57	–	–	–	–	–	–	○	○	○	○	–	–	–	–	–	–	–	–	–	–	○	○	○	W5	–	–	–	–	–	–	○	○	○	–	–	–	○	○	○	–	–	–	–	○
7.46	188	**2070**	30.0	67	–	–	–	–	–	–	○	○	○	○	–	–	–	–	–	–	–	–	–	–	○	○	○	W5	–	–	–	–	–	–	○	○	○	–	–	–	○	○	○	–	–	–	–	○
6.70	209	**1980**	30.0	80	–	–	–	–	–	–	○	○	○	○	–	–	–	–	–	–	–	–	–	–	○	○	○	W5	–	–	–	–	–	–	○	○	○	–	–	–	○	○	○	–	–	–	–	○
5.75	244	**1860**	30.0	102	–	–	–	–	–	–	○	○	○	○	–	–	–	–	–	–	–	–	–	–	○	○	○	W5	–	–	–	–	–	–	○	○	○	–	–	–	○	○	○	–	–	–	–	○
4.97	282	**1740**	30.0	129	–	–	–	–	–	–	○	○	○	–	–	–	–	–	–	–	–	–	–	–	–	–	○	W5	–	–	–	–	–	–	○	○	–	–	–	–	○	○	–	–	–	–	–	–
4.32	324	**1630**	30.0	168	–	–	–	–	–	–	–	–	○	○	–	–	–	–	–	–	–	–	–	–	–	–	–	W5	–	–	–	–	–	–	○	○	–	–	–	–	○	○	–	–	–	–	–	–
F83G33																																																	
22582	0.062	**8900**	0.06	0.13	○	○	–	–	–	–	–	–	–	–	–	○	–	–	–	–	–	–	–	–	–	–	–	W1	○	○	–	–	–	–	–	–	–	○	–	–	–	–	–	–	○	–	–	–	–
19387	0.072	**8900**	0.07	0.15	○	○	–	–	–	–	–	–	–	–	–	○	–	–	–	–	–	–	–	–	–	–	–	W1	○	○	–	–	–	–	–	–	–	○	–	–	–	–	–	–	○	–	–	–	–
16864	0.083	**8900**	0.08	0.20	○	○	–	–	–	–	–	–	–	–	–	○	–	–	–	–	–	–	–	–	–	–	–	W1	○	○	–	–	–	–	–	–	–	○	–	–	–	–	–	–	○	–	–	–	–
14822	0.094	**8900**	0.09	0.23	○	○	–	–	–	–	–	–	–	–	–	○	–	–	–	–	–	–	–	–	–	–	–	W1	○	○	–	–	–	–	–	–	–	○	–	–	–	–	–	–	○	–	–	–	–
13135	0.11	**8900**	0.10	0.27	○	○	–	–	–	–	–	–	–	–	–	○	–	–	–	–	–	–	–	–	–	–	–	W1	○	○	–	–	–	–	–	–	–	○	–	–	–	–	–	–	○	–	–	–	–
11718	0.12	**8900**	0.11	0.30	○	○	–	–	–	–	–	–	–	–	–	○	–	–	–	–	–	–	–	–	–	–	–	W1	○	○	–	–	–	–	–	–	–	○	–	–	–	–	–	–	○	–	–	–	–
10511	0.13	**8900**	0.12	0.34	○	○	–	–	–	–	–	–	–	–	–	○	–	–	–	–	–	–	–	–	–	–	–	W1	○	○	–	–	–	–	–	–	–	○	–	–	–	–	–	–	○	–	–	–	–
9552.8	0.15	**8900**	0.14	0.40	○	○	–	–	–	–	–	–	–	–	–	○	–	–	–	–	–	–	–	–	–	–	–	W1	○	○	–	–	–	–	–	–	–	○	–	–	–	–	–	–	○	–	–	–	–
8422.4	0.17	**8900**	0.15	0.46	○	○	–	–	–	–	–	–	–	–	–	○	–	–	–	–	–	–	–	–	–	–	–	W1	○	○	–	–	–	–	–	–	–	○	–	–	–	–	–	–	○	–	–	–	–
7459.4	0.19	**8900**	0.17	0.55	○	○	–	–	–	–	–	–	–	–	–	○	–	–	–	–	–	–	–	–	–	–	–	W1	○	○	–	–	–	–	–	–	–	○	–	–	–	–	–	–	○	–	–	–	–
6586.0	0.21	**8900**	0.20	0.30	○	○	○	–	–	–	–	–	–	–	–	○	–	–	–	–	–	–	–	–	–	–	–	W1	○	○	○	–	–	–	–	–	–	○	○	–	–	–	–	–	○	○	–	–	–
5836.4	0.24	**8900**	0.22	0.35	○	○	○	–	–	–	–	–	–	–	–	○	–	–	–	–	–	–	–	–	–	–	–	W1	○	○	○	–	–	–	–	–	–	○	○	–	–	–	–	–	○	○	–	–	–
5206.8	0.27	**8900**	0.25	0.41	○	○	○	–	–	–	–	–	–	–	–	○	–	–	–	–	–	–	–	–	–	–	–	W1	○	○	○	–	–	–	–	–	–	○	○	–	–	–	–	–	○	○	–	–	–
4670.4	0.30	**8900**	0.28	0.47	○	○	○	–	–	–	–	–	–	–	–	○	–	–	–	–	–	–	–	–	–	–	–	W1	○	○	○	–	–	–	–	–	–	○	○	–	–	–	–	–	○	○	–	–	–
4244.7	0.33	**8900**	0.31	0.56	○	○	○	–	–	–	–	–	–	–	–	○	○	–	–	–	–	–	–	–	–	–	–	W1	○	○	○	–	–	–	–	–	–	○	○	–	–	–	–	–	○	○	–	–	–
3742.4	0.37	**8900**	0.35	0.66	○	○	○	–	–	–	–	–	–	–	–	○	○	–	–	–	–	–	–	–	–	–	–	W1	○	○	○	–	–	–	–	–	–	○	○	–	–	–	–	–	○	○	–	–	–

Shaft mounted helical gear units F

i	n2 (n1=1400) [1/min]	T2max [Nm]	P1max [kW]	Jg [kgcm²]	Three phase motor DM/DA 63	71	80	90	100	112	132	160	180	200	225	Servo motor TA 31	32	33	41	42	43	51	52	53	61	62	63	-W	Motor adapter -M IEC 63	71	80	90	100	112	132	160	180	-M NEMA 56	140	180	210	250	280	-M S 70	90	110	140	190
F83G32																																															
3269.6	0.43	**8900**	0.40	0.51	○	○	○	○	–	–	–	–	–	–	–	○	○	–	–	–	–	–	–	–	–	–	–	W1	○	○	○	○	–	–	–	–	○	○	–	–	–	–	○	○	○	–	–
2919.6	0.48	**8900**	0.45	0.59	○	○	○	○	–	–	–	–	–	–	–	○	○	○	–	–	–	–	–	–	–	–	–	W1	○	○	○	○	–	–	–	–	○	○	–	–	–	–	○	○	○	–	–
2625.7	0.53	**8900**	0.50	0.67	○	○	○	○	–	–	–	–	–	–	–	○	○	○	–	–	–	–	–	–	–	–	–	W1	○	○	○	○	–	–	–	–	○	○	–	–	–	–	○	○	○	–	–
2375.3	0.59	**8900**	0.55	0.86	○	○	○	○	–	–	–	–	–	–	–	○	○	○	–	–	–	–	–	–	–	–	–	W1	○	○	○	○	–	–	–	–	○	○	–	–	–	–	○	○	○	–	–
2165.1	0.65	**8900**	0.60	0.95	○	○	○	○	–	–	–	–	–	–	–	○	○	○	–	–	–	–	–	–	–	–	–	W2	○	○	○	○	–	–	–	–	○	○	–	–	–	–	○	○	○	–	–
1931.5	0.72	**8900**	0.68	1.1	○	○	○	○	–	–	–	–	–	–	–	○	○	○	–	–	–	–	–	–	–	–	–	W2	○	○	○	○	–	–	–	–	○	○	–	–	–	–	○	○	○	–	–
1732.6	0.81	**8900**	0.75	1.3	○	○	○	○	○	–	–	–	–	–	–	○	○	○	○	–	–	–	–	–	–	–	–	W2	○	○	○	○	○	–	–	–	–	○	○	○	–	–	–	○	○	○	○	–
1578.2	0.89	**8900**	0.83	1.3	○	○	○	○	○	–	–	–	–	–	–	○	○	○	○	–	–	–	–	–	–	–	–	W2	○	○	○	○	○	–	–	–	–	○	○	○	–	–	–	○	○	○	○	–
1382.4	1.0	**8900**	0.94	1.3	○	○	○	○	○	–	–	–	–	–	–	○	○	○	○	–	–	–	–	–	–	–	–	W2	○	○	○	○	○	–	–	–	–	○	○	○	–	–	–	○	○	○	○	–
1257.5	1.1	**8900**	1.04	1.3	○	○	○	○	○	–	–	–	–	–	–	○	○	○	○	○	–	–	–	–	–	–	–	W2	○	○	○	○	○	–	–	–	–	○	○	○	–	–	–	○	○	○	○	–
1132.6	1.2	**8900**	1.15	1.3	○	○	○	○	○	–	–	–	–	–	–	○	○	○	○	○	–	–	–	–	–	–	–	W2	○	○	○	○	○	–	–	–	–	○	○	○	–	–	–	○	○	○	○	–
1016.9	1.4	**8900**	1.28	1.4	○	○	○	○	○	–	–	–	–	–	–	○	○	○	○	○	○	○	–	–	–	–	–	W2	○	○	○	○	○	–	–	–	–	○	○	○	–	–	–	○	○	○	○	–
929.40	1.5	**8900**	1.40	1.6	○	○	○	○	○	–	–	–	–	–	–	○	○	○	○	○	○	○	○	–	–	–	–	W2	○	○	○	○	○	–	–	–	–	○	○	○	–	–	–	○	○	○	○	–
833.66	1.7	**8900**	1.57	1.9	○	○	○	○	○	○	–	–	–	–	–	○	○	○	○	○	○	○	○	–	–	–	–	W2	○	○	○	○	○	○	–	–	–	○	○	○	–	–	–	○	○	○	○	–
756.35	1.9	**8900**	1.73	2.3	–	–	–	○	○	○	–	–	–	–	–	–	–	–	○	○	○	–	–	–	–	–	–	W2	–	–	○	○	○	○	–	–	–	–	○	○	–	–	–	–	○	○	○	○	–
670.24	2.1	**8900**	1.95	2.8	–	–	–	○	○	○	–	–	–	–	–	–	–	–	–	○	○	○	○	–	–	–	–	W3	–	–	○	○	○	○	–	–	–	–	○	○	–	–	–	–	○	○	○	○	–
589.95	2.4	**8900**	2.21	3.5	–	–	–	○	○	○	–	–	–	–	–	–	–	–	–	○	○	○	○	○	–	–	–	W3	–	–	○	○	○	○	–	–	–	–	○	○	–	–	–	–	○	○	○	○	–
516.64	2.7	**8900**	2.53	4.5	–	–	–	○	○	○	–	–	–	–	–	–	–	–	–	○	○	○	○	○	–	–	–	W3	–	–	○	○	○	○	–	–	–	–	○	○	–	–	–	–	○	○	○	○	–
470.60	3.0	**8900**	2.77	4.8	–	–	–	○	○	○	–	–	–	–	–	–	–	–	–	○	○	○	○	○	–	–	–	W3	–	–	○	○	○	○	–	–	–	–	○	○	–	–	–	–	○	○	○	○	–
412.22	3.4	**8900**	3.17	5.0	–	–	–	○	○	○	○	–	–	–	–	–	–	–	–	○	○	○	○	○	–	–	–	W3	–	–	○	○	○	○	○	–	–	–	○	○	○	–	–	–	○	○	○	○	○
374.97	3.7	**8900**	3.48	5.2	–	–	–	○	○	○	○	–	–	–	–	–	–	–	–	○	○	○	○	○	–	–	–	W3	–	–	○	○	○	○	○	–	–	–	○	○	○	–	–	–	○	○	○	○	○
337.74	4.1	**8900**	3.86	5.5	–	–	–	○	○	○	○	–	–	–	–	–	–	–	–	○	○	○	○	○	○	–	–	W3	–	–	○	○	○	○	○	–	–	–	○	○	○	–	–	–	○	○	○	○	○
303.24	4.6	**8900**	4.30	5.8	–	–	–	○	○	○	○	–	–	–	–	–	–	–	–	○	○	○	○	○	○	–	–	W3	–	–	○	○	○	○	○	–	–	–	○	○	○	–	–	–	○	○	○	○	○
260.13	5.4	**8900**	5.0	6.2	–	–	–	○	○	○	○	–	–	–	–	–	–	–	–	○	○	○	○	○	○	–	–	W4	–	–	○	○	○	○	○	–	–	–	○	○	○	–	–	–	○	○	○	○	○
228.49	6.1	**8900**	5.7	7.6	–	–	–	–	○	○	○	–	–	–	–	–	–	–	–	–	–	○	○	○	○	○	–	W4	–	–	–	–	○	○	○	–	–	–	–	○	○	–	–	–	–	–	–	○	○
F83																																															
200.61	7.0	**8900**	6.5	10.5	–	–	–	–	○	○	○	–	–	–	–	–	–	–	–	–	–	–	–	–	○	○	–	W4	–	–	–	–	○	○	○	–	–	–	–	○	○	–	–	–	–	–	–	○	○
183.42	7.6	**8900**	7.1	12.0	–	–	–	–	○	○	○	–	–	–	–	–	–	–	–	–	–	–	–	–	○	○	–	W4	–	–	–	–	○	○	○	–	–	–	–	○	○	–	–	–	–	–	–	○	○
169.54	8.3	**8900**	7.7	13.3	–	–	–	–	○	○	○	–	–	–	–	–	–	–	–	–	–	–	–	–	○	○	–	W4	–	–	–	–	○	○	○	–	–	–	–	○	○	–	–	–	–	–	–	○	○
154.08	9.1	**8900**	8.5	15.3	–	–	–	–	○	○	○	○	–	–	–	–	–	–	–	–	–	–	–	–	○	○	○	W4	–	–	–	–	○	○	○	○	–	–	–	○	○	○	–	–	–	○	○	○	○
140.63	10.0	**8900**	9.3	17.2	–	–	–	–	○	○	○	○	–	–	–	–	–	–	–	–	–	–	–	–	○	○	○	W5	–	–	–	–	○	○	○	○	–	–	–	○	○	○	–	–	–	○	○	○	○
127.39	11	**8900**	10.2	19.6	–	–	–	–	○	○	○	○	○	–	–	–	–	–	–	–	–	–	–	–	○	○	○	W5	–	–	–	–	○	○	○	○	○	–	–	○	○	○	○	–	–	○	○	○	○
116.03	12	**8900**	11.2	23.8	–	–	–	–	○	○	○	○	○	–	–	–	–	–	–	–	–	–	–	–	○	○	○	W5	–	–	–	–	○	○	○	○	○	–	–	○	○	○	○	○	–	–	○	○	○
101.64	14	**8900**	12.8	27.7	–	–	–	–	–	–	○	○	○	–	–	–	–	–	–	–	–	–	–	–	○	○	○	W5	–	–	–	–	–	–	○	○	○	–	–	–	○	○	○	–	–	–	–	○	○	○
92.45	15	**8900**	14.1	31.4	–	–	–	–	–	–	○	○	○	–	–	–	–	–	–	–	–	–	–	–	○	○	○	W5	–	–	–	–	–	–	○	○	○	–	–	–	○	○	○	–	–	–	–	○	○	○
83.27	17	**8900**	15.7	35.3	–	–	–	–	–	–	○	○	○	–	–	–	–	–	–	–	–	–	–	–	○	○	○	W5	–	–	–	–	–	–	○	○	○	–	–	–	○	○	○	–	–	–	–	○	○	○
74.77	19	**8900**	17.5	40.1	–	–	–	–	–	–	○	○	○	–	–	–	–	–	–	–	–	–	–	–	○	○	○	W5	–	–	–	–	–	–	○	○	○	–	–	–	○	○	○	–	–	–	–	○	○	○
64.14	22	**8900**	20.3	48.1	–	–	–	–	–	–	○	○	○	○	–	–	–	–	–	–	–	–	–	–	○	○	○	W5	–	–	–	–	–	–	○	○	○	–	–	–	○	○	○	–	–	–	–	○	○	○
55.44	25	**8900**	23.5	57	–	–	–	–	–	–	–	○	○	○	–	–	–	–	–	–	–	–	–	–	–	–	○	W5	–	–	–	–	–	–	–	○	○	–	–	–	–	○	○	–	–	–	–	–	–	–
48.19	29	**8850**	26.9	72	–	–	–	–	–	–	–	–	○	○	–	–	–	–	–	–	–	–	–	–	–	–	–	W5	–	–	–	–	–	–	–	○	○	–	–	–	–	○	○	–	–	–	–	–	–	–
41.43	34	**8540**	30.2	43.6	–	–	–	–	–	–	○	○	○	○	○	–	–	–	–	–	–	–	–	–	○	○	○	W5	–	–	–	–	–	–	○	○	○	–	–	–	○	○	○	–	–	–	–	○	○	○
37.20	38	**8260**	32.6	50	–	–	–	–	–	–	○	○	○	○	○	–	–	–	–	–	–	–	–	–	○	○	○	W5	–	–	–	–	–	–	○	○	○	–	–	–	○	○	○	–	–	–	–	○	○	○
31.91	44	**7890**	36.3	62	–	–	–	–	–	–	○	○	○	○	○	–	–	–	–	–	–	–	–	–	○	○	○	W5	–	–	–	–	–	–	○	○	○	–	–	–	○	○	○	–	–	–	–	○	○	○
27.58	51	**7550**	40.1	75	–	–	–	–	–	–	–	○	○	○	○	–	–	–	–	–	–	–	–	–	–	–	○	W5	–	–	–	–	–	–	–	○	○	–	–	–	–	○	○	–	–	–	–	–	–	–
23.97	58	**7240**	44.3	97	–	–	–	–	–	–	–	○	○	○	–	–	–	–	–	–	–	–	–	–	–	–	–	W5	–	–	–	–	–	–	–	○	○	–	–	–	–	○	○	–	–	–	–	–	–	–
F82																																															
20.19	69	**6480**	45.0	76	–	–	–	–	–	–	○	○	○	○	○	–	–	–	–	–	–	–	–	–	○	○	○	W5	–	–	–	–	–	–	○	○	○	–	–	–	○	○	○	–	–	–	–	○	○	○
18.25	77	**6290**	45.0	88	–	–	–	–	–	–	○	○	○	○	○	–	–	–	–	–	–	–	–	–	○	○	○	W5	–	–	–	–	–	–	○	○	○	–	–	–	○	○	○	–	–	–	–	○	○	○
15.83	88	**6040**	45.0	106	–	–	–	–	–	–	○	○	○	○	○	–	–	–	–	–	–	–	–	–	○	○	○	W5	–	–	–	–	–	–	○	○	○	–	–	–	○	○	○	–	–	–	–	○	○	○
13.85	101	**5810**	45.0	127	–	–	–	–	–	–	○	○	○	○	○	–	–	–	–	–	–	–	–	–	–	–	–	W5	–	–	–	–	–	–	○	○	○	–	–	–	○	○	○	–	–	–	–	–	–	–
12.20	115	**5600**	45.0	149	–	–	–	–	–	–	–	○	○	○	–	–	–	–	–	–	–	–	–	–	–	–	–	W5	–	–	–	–	–	–	○	○	○	–	–	–	○	○	○	–	–	–	–	–	–	–
10.08	139	**3790**	45.0	106	–	–	–	–	–	–	○	○	○	○	○	–	–	–	–	–	–	–	–	–	○	○	○	W5	–	–	–	–	–	–	○	○	○	–	–	–	○	○	○	–	–	–	–	○	○	○
9.11	154	**3650**	45.0	124	–	–	–	–	–	–	○	○	○	○	○	–	–	–	–	–	–	–	–	–	○	○	○	W5	–	–	–	–	–	–	○	○	○	–	–	–	○	○	○	–	–	–	–	○	○	○
7.90	177	**3450**	45.0	155	–	–	–	–	–	–	○	○	○	○	○	–	–	–	–	–	–	–	–	–	○	○	○	W5	–	–	–	–	–	–	○	○	○	–	–	–	○	○	○	–	–	–	–	○	○	○
6.92	202	**3270**	45.0	190	–	–	–	–	–	–	○	○	○	○	○	–	–	–	–	–	–	–	–	–	–	–	○	W5	–	–	–	–	–	–	○	○	○	–	–	–	○	○	○	–	–	–	–	○	○	○
6.09	230	**3100**	45.0	231	–	–	–	–	–	–	○	○	○	○	○	–	–	–	–	–	–	–	–	–	–	–	–	W5	–	–	–	–	–	–	○	○	○	–	–	–	○	○	○	–	–	–	–	○	○	○

Shaft mounted helical geared motors F

n2 [1/min]	T2 [Nm]	cG	i	Type	Dimensions Page	~kg
0.12 kW						
1.4	765	2.1	960.29	**F53G22A DM63K4**	91/15	57
1.6	705	2.2	883.90	**F53G22B DM63K4**		57
1.8	620	2.6	776.06	**F53G22C DM63K4**		60
2.0	555	2.9	696.12			
1.4	790	1.10	993.44	**F43G12A DM63K4**	90/15	35
1.6	700	1.25	875.23	**F43G12B DM63K4**		35
1.8	620	1.45	775.93	**F43G12C DM63K4**		37
2.0	550	1.60	691.34			
2.2	495	1.80	620.62			
2.5	430	2.0	541.69			
2.9	380	2.3	474.45			
3.2	340	2.6	426.68			
3.6	310	2.9	386.00			
3.9	280	3.1	351.84			
2.0	550	0.85	688.08	**F33G12A DM63K4**	89/15	23
2.3	485	0.95	610.01	**F33G12B DM63K4**		23
2.5	435	1.10	543.51	**F33G12C DM63K4**		25
2.8	390	1.20	487.91			
3.2	340	1.40	425.86			
3.7	295	1.60	373.00			
4.1	265	1.80	332.76			
4.6	240	2.00	298.48			
5.1	215	2.2	271.27			
5.8	191	2.5	239.17			
6.5	169	2.8	211.83			
7.3	158	3.0	190.26	**F33A DM63K4**	89	18
				F33B DM63K4		18
				F33C DM63K4		20
3.6	305	0.80	380.22	**F23G02A DM63K4**	88/15	21
4.1	265	0.90	334.98	**F23G02B DM63K4**		21
4.6	235	1.05	296.97	**F23G02C DM63K4**		22
5.2	210	1.15	266.48			
5.9	186	1.30	232.93			
6.7	164	1.50	205.21			
7.6	145	1.70	181.93			
8.1	141	1.75	170.20	**F23A DM63K4**	88	16
9.5	121	2.0	145.41	**F23B DM63K4**		16
11	104	2.3	125.84	**F23C DM63K4**		17
13	91	2.7	109.99			
14	80	3.0	96.90			
16	71	3.4	85.91			
18	64	3.8	77.09			
20	56	4.4	67.38			
23	49	5.0	59.37			
26	44	5.6	52.63			
30	38	6.4	46.08			
34	34	7.3	40.60			
38	30	8.2	35.99			
43	27	9.2	32.07			
48	24	10	28.79			
55	21	12	25.12			
63	18	13	22.01			

n2 [1/min]	T2 [Nm]	cG	i	Type	Dimensions Page	~kg
0.12 kW						
43	27	9.1	32.42	**F22A DM63K4**	88	16
50	23	11	27.83	**F22B DM63K4**		16
57	20	12	24.21	**F22C DM63K4**		17
65	18	14	21.28			
73	16	16	18.86			
82	14	18	16.82			
91	13	19	15.09			
101	11	21	13.71			
114	10	22	12.09			
129	8.9	24	10.71			
181	6.3	26	7.62			
203	5.6	28	6.80			
226	5.1	30	6.10			
249	4.6	31	5.54			
282	4.1	33	4.89			
319	3.6	34	4.33			
0.18 kW						
1.4	1150	2.4	958.03	**F63G22A DM63G4**	92/15	82
1.6	1030	2.7	859.35	**F63G22B DM63G4**		82
				F63G22C DM63G4		88
1.4	1150	1.40	960.29	**F53G22A DM63G4**	91/15	58
1.6	1060	1.50	883.90	**F53G22B DM63G4**		58
1.8	930	1.70	776.06	**F53G22C DM63G4**		61
2.0	830	1.90	696.12			
2.2	755	2.1	632.66			
2.5	665	2.4	557.80			
2.8	590	2.7	494.02			
3.1	535	3.0	445.85			
1.6	1050	0.85	875.23	**F43G12A DM63G4**	90/15	35
1.8	930	0.95	775.93	**F43G12B DM63G4**		35
2.0	825	1.05	691.34	**F43G12C DM63G4**		37
2.2	740	1.20	620.62			
2.5	650	1.35	541.69			
2.9	565	1.55	474.45			
3.2	510	1.75	426.68			
3.6	460	1.90	386.00			
3.9	420	2.1	351.84			
4.4	375	2.4	313.88			
4.9	335	2.6	281.55			
5.4	305	2.9	255.44			
2.8	585	0.80	487.91	**F33G12A DM63G4**	89/15	24
3.2	510	0.90	425.86	**F33G12B DM63G4**		24
3.7	445	1.05	373.00	**F33G12C DM63G4**		26
4.1	400	1.20	332.76			
4.6	355	1.30	298.48			
5.1	325	1.45	271.27			
5.8	285	1.65	239.17			
6.5	255	1.85	211.83			
7.3	235	2.00	190.26	**F33A DM63G4**	89	19
8.4	205	2.3	163.34	**F33B DM63G4**		19
9.7	177	2.7	142.09	**F33C DM63G4**		21
5.9	280	0.90	232.93	**F23G02A DM63G4**	88/15	21
6.7	245	1.00	205.21	**F23G02B DM63G4**		21
7.6	220	1.15	181.93	**F23G02C DM63G4**		22

Shaft mounted helical geared motors F

0.18 kW

n2 [1/min]	T2 [Nm]	cG	i	Type	Dimensions Page	~kg
8.1	210	1.15	170.20	**F23A DM63G4**	88	17
9.5	181	1.35	145.41	**F23B DM63G4**		17
11	157	1.55	125.84	**F23C DM63G4**		18
13	137	1.80	109.99			
14	121	2.0	96.90			
16	107	2.3	85.91			
18	96	2.6	77.09			
20	84	2.9	67.38			
23	74	3.3	59.37			
26	66	3.7	52.63			
30	57	4.3	46.08			
34	51	4.8	40.60			
38	45	5.5	35.99			
43	40	6.1	32.07			
48	36	6.8	28.79			
55	31	7.8	25.12			
63	27	8.4	22.01			
43	40	6.1	32.42	**F22A DM63G4**	88	17
50	35	7.1	27.83	**F22B DM63G4**		17
57	30	8.1	24.21	**F22C DM63G4**		18
65	27	9.2	21.28			
73	23	10	18.86			
82	21	12	16.82			
91	19	13	15.09			
101	17	14	13.71			
114	15	15	12.09			
129	13	16	10.71			
181	9.5	17	7.62			
203	8.5	19	6.80			
226	7.6	20	6.10			
249	6.9	21	5.54			
282	6.1	22	4.89			
319	5.4	23	4.33			

0.25 kW

n2 [1/min]	T2 [Nm]	cG	i	Type	Dimensions Page	~kg
1.5	1560	1.80	958.03	**F63G22A DM71K4**	92/15	83
1.6	1400	2.0	859.35	**F63G22B DM71K4**		83
1.8	1270	2.2	781.01	**F63G22C DM71K4**		89
2.0	1120	2.5	688.59			
2.3	990	2.8	609.86			
2.5	915	3.1	563.82			
1.5	1560	1.00	960.29	**F53G22A DM71K4**	91/15	59
1.6	1440	1.10	883.90	**F53G22B DM71K4**		59
1.8	1260	1.25	776.06	**F53G22C DM71K4**		62
2.0	1130	1.40	696.12			
2.2	1030	1.55	632.66			
2.5	905	1.75	557.80			
2.9	805	1.95	494.02			
3.2	725	2.2	445.85			
3.4	665	2.4	410.38			
3.8	595	2.7	366.79			
4.3	530	3.0	325.70			

0.25 kW

n2 [1/min]	T2 [Nm]	cG	i	Type	Dimensions Page	~kg
2.0	1120	0.80	691.34	**F43G12A DM71K4**	90/15	37
2.3	1010	0.90	620.62	**F43G12B DM71K4**		37
2.6	880	1.00	541.69	**F43G12C DM71K4**		39
3.0	770	1.15	474.45			
3.3	695	1.25	426.68			
3.7	625	1.40	386.00			
4.0	570	1.55	351.84			
4.5	510	1.75	313.88			
5.0	460	1.95	281.55			
5.5	415	2.1	255.44			
6.2	370	2.4	226.36			
7.1	325	2.7	199.24			
6.0	400	2.2	235.25	**F43A DM71K4**	90	32
6.9	345	2.6	203.29	**F43B DM71K4**		32
7.9	300	2.9	178.07	**F43C DM71K4**		34
3.8	605	0.80	373.00	**F33G12A DM71K4**	89/15	25
4.2	540	0.85	332.76	**F33G12B DM71K4**		25
4.7	485	0.95	298.48	**F33G12C DM71K4**		27
5.2	440	1.05	271.27			
5.9	390	1.20	239.17			
6.7	345	1.35	211.83			
7.4	320	1.45	190.26	**F33A DM71K4**	89	20
8.6	275	1.70	163.34	**F33B DM71K4**		20
9.9	240	1.95	142.09	**F33C DM71K4**		22
11	210	2.2	124.88			
13	187	2.5	110.67			
14	167	2.8	98.73			
7.8	295	0.85	181.93	**F23G02A DM71K4**	88/15	23
				F23G02B DM71K4		23
				F23G02C DM71K4		24
8.3	290	0.85	170.20	**F23A DM71K4**	88	18
9.7	245	1.00	145.41	**F23B DM71K4**		18
11	215	1.15	125.84	**F23C DM71K4**		19
13	186	1.30	109.99			
15	164	1.50	96.90			
16	145	1.70	85.91			
18	131	1.90	77.09			
21	114	2.1	67.38			
24	101	2.4	59.37			
27	89	2.7	52.63			
31	78	3.1	46.08			
35	69	3.6	40.60			
39	61	4.0	35.99			
44	54	4.5	32.07			
49	49	5.0	28.79			
56	43	5.8	25.12			
64	37	6.2	22.01			

Shaft mounted helical geared motors F

n2 [1/min]	T2 [Nm]	cG	i	Type	Dimensions Page	~kg
0.25 kW						
43	55	4.5	32.42	**F22A DM71K4**	88	18
51	47	5.2	27.83	**F22B DM71K4**		18
58	41	6.0	24.21	**F22C DM71K4**		19
66	36	6.8	21.28			
75	32	7.7	18.86			
84	28	8.6	16.82			
93	26	9.4	15.09			
103	23	10	13.71			
117	20	11	12.09			
132	18	12	10.71			
185	13	13	7.62			
207	12	14	6.80			
231	10	15	6.10			
254	9.4	15	5.54			
289	8.3	16	4.89			
326	7.3	17	4.33			
0.37 kW						
1.5	2270	2.1	944.12	**F73G32A DM71G4**	93/15	139
1.6	2120	2.3	879.92	**F73G32B DM71G4**		139
1.8	1900	2.6	789.28	**F73G32C DM71G4**		147
2.0	1720	2.8	716.05			
1.5	2300	1.20	958.03	**F63G22A DM71G4**	92/15	84
1.6	2070	1.35	859.35	**F63G22B DM71G4**		84
1.8	1880	1.50	781.01	**F63G22C DM71G4**		90
2.0	1660	1.70	688.59			
2.3	1470	1.90	609.86			
2.5	1360	2.1	563.82			
2.8	1220	2.3	507.91			
3.1	1090	2.6	455.13			
3.5	980	2.9	407.58			
1.8	1870	0.85	776.06	**F53G22A DM71G4**	91/15	60
2.0	1670	0.95	696.12	**F53G22B DM71G4**		60
2.2	1520	1.05	632.66	**F53G22C DM71G4**		63
2.5	1340	1.20	557.80			
2.9	1190	1.35	494.02			
3.2	1070	1.50	445.85			
3.4	985	1.60	410.38			
3.8	880	1.80	366.79			
4.3	785	2.0	325.70			
4.9	695	2.3	288.62			
5.6	610	2.6	252.64			
6.2	550	2.9	228.00			
6.9	515	3.1	205.64	**F53A DM71G4**	91	54
				F53B DM71G4		54
				F53C DM71G4		57
3.3	1030	0.85	426.68	**F43G12A DM71G4**	90/15	38
3.7	930	0.95	386.00	**F43G12B DM71G4**		38
4.0	845	1.05	351.84	**F43G12C DM71G4**		40
4.5	755	1.15	313.88			
5.0	675	1.30	281.55			
5.5	615	1.45	255.44			
6.2	545	1.60	226.36			
7.1	480	1.85	199.24			

n2 [1/min]	T2 [Nm]	cG	i	Type	Dimensions Page	~kg
0.37 kW						
6.0	590	1.50	235.25	**F43A DM71G4**	90	33
6.9	510	1.75	203.29	**F43B DM71G4**		33
7.9	445	2.00	178.07	**F43C DM71G4**		35
8.9	395	2.2	157.64			
10	355	2.5	140.77			
11	315	2.8	126.60			
12	285	3.1	114.53			
5.9	575	0.80	239.17	**F33G12A DM71G4**	89/15	26
6.7	510	0.90	211.83	**F33G12B DM71G4**		26
				F33G12C DM71G4		28
7.4	475	1.00	190.26	**F33A DM71G4**	89	21
8.6	410	1.15	163.34	**F33B DM71G4**		21
9.9	355	1.30	142.09	**F33C DM71G4**		23
11	315	1.50	124.88			
13	275	1.70	110.67			
14	245	1.90	98.73			
16	220	2.1	88.56			
18	200	2.3	80.49			
20	178	2.6	70.96			
22	158	3.0	62.85			
11	315	0.80	125.84	**F23A DM71G4**	88	19
13	275	0.90	109.99	**F23B DM71G4**		19
15	245	1.00	96.90	**F23C DM71G4**		20
16	215	1.15	85.91			
18	193	1.25	77.09			
21	169	1.45	67.38			
24	149	1.65	59.37			
27	132	1.85	52.63			
31	115	2.1	46.08			
35	102	2.4	40.60			
39	90	2.7	35.99			
44	80	3.0	32.07			
49	72	3.4	28.79			
56	63	3.9	25.12			
64	55	4.2	22.01			
43	81	3.0	32.42	**F22A DM71G4**	88	19
51	70	3.5	27.83	**F22B DM71G4**		19
58	61	4.0	24.21	**F22C DM71G4**		20
66	53	4.6	21.28			
75	47	5.2	18.86			
84	42	5.8	16.82			
93	38	6.3	15.09			
103	34	6.8	13.71			
117	30	7.4	12.09			
132	27	8.0	10.71			
185	19	8.6	7.62			
207	17	9.4	6.80			
231	15	9.8	6.10			
254	14	10	5.54			
289	12	11	4.89			
326	11	11	4.33			

Shaft mounted helical geared motors F

n2 [1/min]	T2 [Nm]	cG	i	Type	Dimensions Page	~kg
0.55 kW						
1.5	3390	1.45	944.12	**F73G32A DM80K4**	93/15	141
1.6	3160	1.55	879.92	**F73G32B DM80K4**		141
1.8	2830	1.70	789.28	**F73G32C DM80K4**		150
2.0	2570	1.90	716.05			
2.3	2230	2.2	620.27			
2.5	2010	2.4	561.22			
2.8	1830	2.7	509.49			
3.1	1630	3.0	454.28			
1.5	3440	0.80	958.03	**F63G22A DM80K4**	92/15	86
1.6	3080	0.90	859.35	**F63G22B DM80K4**		86
1.8	2800	1.00	781.01	**F63G22C DM80K4**		92
2.0	2470	1.15	688.59			
2.3	2190	1.30	609.86			
2.5	2020	1.40	563.82			
2.8	1820	1.55	507.91			
3.1	1630	1.70	455.13			
3.4	1460	1.90	407.58			
3.8	1320	2.1	366.82			
4.4	1150	2.4	320.02			
4.9	1030	2.7	286.71			
5.5	915	3.1	254.33			
2.5	2000	0.80	557.80	**F53G22A DM80K4**	91/15	62
2.8	1770	0.90	494.02	**F53G22B DM80K4**		62
3.2	1600	1.00	445.85	**F53G22C DM80K4**		66
3.4	1470	1.10	410.38			
3.8	1320	1.20	366.79			
4.3	1170	1.35	325.70			
4.9	1040	1.55	288.62			
5.6	905	1.75	252.64			
6.2	820	1.95	228.00			
6.7	755	2.1	209.86			
6.8	770	2.1	205.64	**F53A DM80K4**	91	56
7.7	685	2.3	182.73	**F53B DM80K4**		56
8.6	610	2.6	163.81	**F53C DM80K4**		60
9.5	555	2.9	147.91			
4.5	1130	0.80	313.88	**F43G12A DM80K4**	90/15	40
5.0	1010	0.85	281.55	**F43G12B DM80K4**		40
5.5	915	0.95	255.44	**F43G12C DM80K4**		42
6.2	810	1.10	226.36			
7.1	715	1.25	199.24			
7.9	665	1.35	178.07	**F43A DM80K4**	90	35
8.9	590	1.50	157.64	**F43B DM80K4**		35
10.0	525	1.70	140.77	**F43C DM80K4**		37
11	475	1.85	126.60			
12	430	2.1	114.53			
13	390	2.3	104.39			
15	350	2.5	93.13			
17	310	2.8	83.54			
9.9	530	0.90	142.09	**F33A DM80K4**	89	24
11	465	1.00	124.88	**F33B DM80K4**		24
13	415	1.15	110.67	**F33C DM80K4**		26
14	370	1.30	98.73			
16	330	1.40	88.56			
17	300	1.55	80.49			
20	265	1.80	70.96			
22	235	2.0	62.85			
29	184	2.6	49.17			
32	164	2.9	43.87			

n2 [1/min]	T2 [Nm]	cG	i	Type	Dimensions Page	~kg
0.55 kW						
18	290	0.85	77.09	**F23A DM80K4**	88	21
21	250	0.95	67.38	**F23B DM80K4**		21
24	220	1.10	59.37	**F23C DM80K4**		23
27	197	1.25	52.63			
30	172	1.40	46.08			
35	152	1.60	40.60			
39	135	1.80	35.99			
44	120	2.0	32.07			
49	108	2.3	28.79			
56	94	2.6	25.12			
64	82	2.8	22.01			
58	91	2.7	24.21	**F22A DM80K4**	88	21
66	80	3.1	21.28	**F22B DM80K4**		21
75	70	3.5	18.86	**F22C DM80K4**		23
84	63	3.9	16.82			
93	56	4.3	15.09			
102	51	4.6	13.71			
116	45	5.0	12.09			
131	40	5.4	10.71			
184	28	5.8	7.62			
207	25	6.3	6.80			
230	23	6.6	6.10			
254	21	6.9	5.54			
288	18	7.2	4.89			
325	16	7.5	4.33			
0.75 kW						
1.5	4530	1.95	929.40	**F83G32A DM80G4**	94/15	223
1.7	4070	2.2	833.66	**F83G32B DM80G4**		223
				F83G32C DM80G4		240
1.5	4600	1.05	944.12	**F73G32A DM80G4**	93/15	143
1.6	4290	1.15	879.92	**F73G32B DM80G4**		143
1.8	3850	1.25	789.28	**F73G32C DM80G4**		151
2.0	3490	1.40	716.05			
2.3	3020	1.60	620.27			
2.5	2740	1.80	561.22			
2.8	2480	1.95	509.49			
3.1	2220	2.2	454.28			
3.7	1880	2.6	385.26			
2.0	3360	0.85	688.59	**F63G22A DM80G4**	92/15	88
2.3	2970	0.95	609.86	**F63G22B DM80G4**		88
2.5	2750	1.00	563.82	**F63G22C DM80G4**		94
2.8	2480	1.15	507.91			
3.1	2220	1.25	455.13			
3.5	1990	1.40	407.58			
3.8	1790	1.55	366.82			
4.4	1560	1.80	320.02			
4.9	1400	2.0	286.71			
5.5	1240	2.3	254.33			
5.8	1230	2.3	242.53	**F63A DM80G4**	92	83
6.5	1110	2.5	218.27	**F63B DM80G4**		83
7.1	1010	2.8	197.90	**F63C DM80G4**		89
7.8	915	3.1	180.55			

Shaft mounted helical geared motors F

0.75 kW

n2 [1/min]	T2 [Nm]	cG	i	Type	Dimensions Page	~kg
3.4	2000	0.80	410.38	**F53G22A DM80G4**	91/15	64
3.8	1790	0.90	366.79	**F53G22B DM80G4**		64
4.3	1590	1.00	325.70	**F53G22C DM80G4**		67
4.9	1410	1.15	288.62			
5.6	1230	1.30	252.64			
6.2	1110	1.40	228.00			
6.7	1020	1.55	209.86			
6.9	1040	1.50	205.64	**F53A DM80G4**	91	58
7.7	930	1.70	182.73	**F53B DM80G4**		58
8.6	830	1.90	163.81	**F53C DM80G4**		61
9.5	750	2.1	147.91			
10	685	2.3	134.37			
11	625	2.5	122.86			
13	560	2.8	110.24			
6.2	1100	0.80	226.36	**F43G12A DM80G4**	90/15	41
7.1	970	0.90	199.24	**F43G12B DM80G4**		41
				F43G12C DM80G4		43
7.9	905	1.00	178.07	**F43A DM80G4**	90	37
8.9	800	1.10	157.64	**F43B DM80G4**		37
10	715	1.25	140.77	**F43C DM80G4**		39
11	645	1.35	126.60			
12	580	1.50	114.53			
14	530	1.65	104.39			
15	475	1.85	93.13			
17	425	2.1	83.54			
13	560	0.85	110.67	**F33A DM80G4**	89	25
14	500	0.95	98.73	**F33B DM80G4**		25
16	450	1.05	88.56	**F33C DM80G4**		27
18	410	1.15	80.49			
20	360	1.30	70.96			
22	320	1.50	62.85			
29	250	1.90	49.17			
32	225	2.1	43.87			
36	200	2.4	39.35			
39	182	2.6	35.76			
45	160	2.9	31.53			
24	300	0.80	59.37	**F23A DM80G4**	88	23
27	265	0.90	52.63	**F23B DM80G4**		23
31	235	1.05	46.08	**F23C DM80G4**		24
35	205	1.20	40.60			
39	183	1.35	35.99			
44	163	1.50	32.07			
49	146	1.70	28.79			
56	128	1.90	25.12			
64	112	2.1	22.01			
58	123	2.00	24.21	**F22A DM80G4**	88	23
66	108	2.3	21.28	**F22B DM80G4**		23
75	96	2.6	18.86	**F22C DM80G4**		24
84	85	2.9	16.82			
93	77	3.1	15.09			
103	70	3.4	13.71			
117	61	3.7	12.09			
132	54	4.0	10.71			
185	39	4.3	7.62			
207	35	4.6	6.80			
231	31	4.8	6.10			
254	28	5.0	5.54			
289	25	5.3	4.89			
326	22	5.6	4.33			

1.1 kW

n2 [1/min]	T2 [Nm]	cG	i	Type	Dimensions Page	~kg
1.5	6620	1.35	929.40	**F83G32A DM90S4**	94/15	225
1.7	5940	1.50	833.66	**F83G32B DM90S4**		225
1.9	5390	1.65	756.35	**F83G32C DM90S4**		242
2.1	4780	1.85	670.24			
2.4	4200	2.1	589.95			
2.7	3680	2.4	516.64			
3.0	3350	2.7	470.60			
3.4	2940	3.0	412.22			
1.6	6270	0.80	879.92	**F73G32A DM90S4**	93/15	145
1.8	5630	0.85	789.28	**F73G32B DM90S4**		145
2.0	5100	0.95	716.05	**F73G32C DM90S4**		153
2.3	4420	1.10	620.27			
2.5	4000	1.20	561.22			
2.8	3630	1.35	509.49			
3.1	3240	1.50	454.28			
3.7	2750	1.80	385.26			
4.1	2480	1.95	347.80			
4.5	2250	2.2	315.75			
5.0	2010	2.4	281.53			
5.9	1700	2.9	238.76			
5.2	2040	2.4	274.23	**F73A DM90S4**	93	137
5.7	1850	2.6	249.41	**F73B DM90S4**		137
6.2	1690	2.9	228.27	**F73C DM90S4**		145
3.1	3240	0.85	455.13	**F63G22A DM90S4**	92/15	90
3.5	2900	0.95	407.58	**F63G22B DM90S4**		90
3.9	2610	1.05	366.82	**F63G22C DM90S4**		96
4.4	2280	1.25	320.02			
4.9	2040	1.35	286.71			
5.6	1810	1.55	254.33			
5.8	1800	1.55	242.53	**F63A DM90S4**	92	85
6.5	1620	1.75	218.27	**F63B DM90S4**		85
7.2	1470	1.90	197.90	**F63C DM90S4**		91
7.8	1340	2.1	180.55			
8.5	1230	2.3	166.08			
9.4	1110	2.5	149.88			
10	1010	2.8	136.08			
11	935	3.0	125.81			
5.6	1800	0.90	252.64	**F53G22A DM90S4**	91/15	66
6.2	1620	0.95	228.00	**F53G22B DM90S4**		66
6.7	1500	1.05	209.86	**F53G22C DM90S4**		69
7.2	1400	1.15	196.76			
7.7	1360	1.15	182.73	**F53A DM90S4**	91	60
8.6	1220	1.30	163.81	**F53B DM90S4**		60
9.6	1100	1.45	147.91	**F53C DM90S4**		64
11	1000	1.60	134.37			
12	910	1.75	122.86			
13	820	1.95	110.24			
14	740	2.1	99.49			
15	680	2.3	91.57			
17	610	2.6	81.85			
19	540	2.9	72.68			

Shaft mounted helical geared motors F

1.1 kW

n2 [1/min]	T2 [Nm]	cG	i	Type	Dimensions Page	~kg
10	1050	0.85	140.77	**F43A DM90S4**	90	39
11	940	0.95	126.60	**F43B DM90S4**		39
12	850	1.05	114.53	**F43C DM90S4**		41
14	775	1.15	104.39			
15	690	1.30	93.13			
17	620	1.40	83.54			
19	565	1.55	75.79			
21	500	1.75	67.16			
24	440	2.0	59.12			
27	385	2.3	51.77			
30	350	2.5	46.92			
34	310	2.8	42.08			
18	600	0.80	80.49	**F33A DM90S4**	89	27
20	525	0.90	70.96	**F33B DM90S4**		27
23	465	1.00	62.85	**F33C DM90S4**		29
25	420	1.15	56.24			
29	365	1.30	49.17			
32	325	1.45	43.87			
36	290	1.60	39.35			
40	265	1.75	35.76			
45	235	2.0	31.53			
51	205	2.3	27.93			
57	186	2.5	24.99			
65	161	2.9	21.75			
51	205	2.3	27.55	**F32A DM90S4**	89	27
58	183	2.6	24.60	**F32B DM90S4**		27
64	164	2.9	22.12	**F32C DM90S4**		29
35	300	0.80	40.60	**F23A DM90S4**	88	25
39	265	0.90	35.99	**F23B DM90S4**		25
44	240	1.05	32.07	**F23C DM90S4**		26
49	215	1.15	28.79			
56	187	1.30	25.12			
64	163	1.40	22.01			
66	158	1.55	21.28	**F22A DM90S4**	88	25
75	140	1.75	18.86	**F22B DM90S4**		25
84	125	1.95	16.82	**F22C DM90S4**		26
94	112	2.1	15.09			
103	102	2.3	13.71			
117	90	2.5	12.09			
132	80	2.7	10.71			
148	71	2.9	9.58			
170	62	3.1	8.34			
186	57	2.9	7.62			
208	50	3.2	6.80			
232	45	3.3	6.10			
255	41	3.5	5.54			
290	36	3.6	4.89			
327	32	3.8	4.33			
365	29	4.0	3.87			
420	25	4.2	3.37			

1.5 kW

n2 [1/min]	T2 [Nm]	cG	i	Type	Dimensions Page	~kg
1.5	9060	1.00	929.40	**F83G32A DM90L4**	94/15	228
1.7	8130	1.10	833.66	**F83G32B DM90L4**		228
1.9	7380	1.20	756.35	**F83G32C DM90L4**		245
2.1	6540	1.35	670.24			
2.4	5750	1.55	589.95			
2.7	5040	1.75	516.64			
3.0	4590	1.95	470.60			
3.4	4020	2.2	412.22			
3.8	3660	2.4	374.97			
4.2	3290	2.7	337.74			
2.3	6050	0.80	620.27	**F73G32A DM90L4**	93/15	148
2.5	5470	0.90	561.22	**F73G32B DM90L4**		148
2.8	4970	1.00	509.49	**F73G32C DM90L4**		156
3.1	4430	1.10	454.28			
3.7	3760	1.30	385.26			
4.1	3390	1.45	347.80			
4.5	3080	1.60	315.75			
5.0	2750	1.80	281.53			
5.9	2330	2.1	238.76			
5.1	2790	1.75	274.23	**F73A DM90L4**	93	140
5.7	2530	1.90	249.41	**F73B DM90L4**		140
6.2	2320	2.1	228.27	**F73C DM90L4**		148
6.7	2150	2.3	211.55			
7.4	1950	2.5	191.74			
8.1	1780	2.7	174.87			
8.7	1650	3.0	162.19			
3.8	3580	0.80	366.82	**F63G22A DM90L4**	92/15	93
4.4	3120	0.90	320.02	**F63G22B DM90L4**		93
4.9	2800	1.00	286.71	**F63G22C DM90L4**		99
5.5	2480	1.15	254.33			
5.8	2460	1.15	242.53	**F63A DM90L4**	92	88
6.5	2220	1.25	218.27	**F63B DM90L4**		88
7.1	2010	1.40	197.90	**F63C DM90L4**		94
7.8	1830	1.55	180.55			
8.5	1690	1.65	166.08			
9.4	1520	1.85	149.88			
10	1380	2.0	136.08			
11	1280	2.2	125.81			
12	1150	2.4	113.33			
14	1030	2.7	101.56			
16	925	3.0	90.95			
7.2	1920	0.85	196.76	**F53G22A DM90L4**	91/15	69
				F53G22B DM90L4		69
				F53G22C DM90L4		72
7.7	1860	0.85	182.73	**F53A DM90L4**	91	63
8.6	1660	0.95	163.81	**F53B DM90L4**		63
9.5	1500	1.05	147.91	**F53C DM90L4**		67
10	1370	1.15	134.37			
11	1250	1.25	122.86			
13	1120	1.40	110.24			
14	1010	1.55	99.49			
15	930	1.70	91.57			
17	830	1.90	81.85			
19	740	2.1	72.68			
22	655	2.4	64.40			
25	575	2.8	56.37			

Shaft mounted helical geared motors F

1.5 kW

n2 [1/min]	T2 [Nm]	cG	i	Type	Dimensions Page	~kg
14	1060	0.85	104.39	**F43A DM90L4**	90	42
15	945	0.95	93.13	**F43B DM90L4**		42
17	850	1.05	83.54	**F43C DM90L4**		44
19	770	1.15	75.79			
21	680	1.30	67.16			
24	600	1.45	59.12			
27	525	1.70	51.77			
30	475	1.85	46.92			
34	430	2.1	42.08			
37	390	2.3	38.18			
42	345	2.6	33.83			
47	305	2.9	29.78			
47	305	2.9	30.05	**F42A DM90L4**	90	42
				F42B DM90L4		42
				F42C DM90L4		44
25	570	0.80	56.24	**F33A DM90L4**	89	30
29	500	0.95	49.17	**F33B DM90L4**		30
32	445	1.05	43.87	**F33C DM90L4**		32
36	400	1.20	39.35			
39	365	1.30	35.76			
45	320	1.45	31.53			
50	285	1.65	27.93			
56	255	1.85	24.99			
65	220	2.1	21.75			
51	280	1.70	27.55	**F32A DM90L4**	89	30
57	250	1.90	24.60	**F32B DM90L4**		30
64	225	2.1	22.12	**F32C DM90L4**		32
70	205	2.3	20.01			
77	185	2.4	18.24			
87	165	2.6	16.27			
49	290	0.85	28.79	**F23A DM90L4**	88	28
56	255	0.95	25.12	**F23B DM90L4**		28
64	225	1.05	22.01	**F23C DM90L4**		29
66	215	1.15	21.28	**F22A DM90L4**	88	28
75	192	1.30	18.86	**F22B DM90L4**		28
84	171	1.45	16.82	**F22C DM90L4**		29
93	153	1.55	15.09			
103	139	1.70	13.71			
117	123	1.85	12.09			
132	109	2.00	10.71			
147	97	2.1	9.58			
169	85	2.3	8.34			
185	77	2.1	7.62			
207	69	2.3	6.80			
231	62	2.4	6.10			
254	56	2.5	5.54			
289	50	2.7	4.89			
326	44	2.8	4.33			
364	39	2.9	3.87			
418	34	3.0	3.37			

2.2 kW

n2 [1/min]	T2 [Nm]	cG	i	Type	Dimensions Page	~kg
1.9	10800	0.80	756.35	**F83G32A DM100L4**	94/15	234
2.1	9590	0.95	670.24	**F83G32B DM100L4**		234
2.4	8440	1.05	589.95	**F83G32C DM100L4**		251
2.7	7390	1.20	516.64			
3.0	6730	1.30	470.60			
3.4	5900	1.50	412.22			
3.8	5360	1.65	374.97			
4.2	4830	1.85	337.74			
4.6	4340	2.1	303.24			
5.4	3720	2.4	260.13			
6.2	3270	2.7	228.49			
3.7	5510	0.90	385.26	**F73G32A DM100L4**	93/15	154
4.1	4980	1.00	347.80	**F73G32B DM100L4**		154
4.5	4520	1.10	315.75	**F73G32C DM100L4**		162
5.0	4030	1.20	281.53			
5.9	3420	1.45	238.76			
5.1	4090	1.20	274.23	**F73A DM100L4**	93	145
5.7	3720	1.30	249.41	**F73B DM100L4**		145
6.2	3400	1.45	228.27	**F73C DM100L4**		154
6.7	3150	1.55	211.55			
7.4	2860	1.70	191.74			
8.1	2610	1.85	174.87			
8.7	2420	2.0	162.19			
9.6	2190	2.2	146.94			
11	1990	2.4	133.66			
12	1800	2.7	120.60			
6.5	3250	0.85	218.27	**F63A DM100L4**	92	93
7.1	2950	0.95	197.90	**F63B DM100L4**		93
7.8	2690	1.05	180.55	**F63C DM100L4**		99
8.5	2470	1.15	166.08			
9.4	2230	1.25	149.88			
10	2030	1.40	136.08			
11	1870	1.50	125.81			
12	1690	1.65	113.33			
14	1510	1.85	101.56			
16	1360	2.1	90.95			
17	1220	2.3	81.85			
10	2000	0.80	134.37	**F53A DM100L4**	91	68
11	1830	0.85	122.86	**F53B DM100L4**		68
13	1640	0.95	110.24	**F53C DM100L4**		72
14	1480	1.05	99.49			
15	1360	1.15	91.57			
17	1220	1.30	81.85			
19	1080	1.45	72.68			
22	960	1.65	64.40			
25	840	1.90	56.37			
28	760	2.1	50.88			
30	700	2.3	46.83			
34	625	2.5	41.85			
38	555	2.9	37.17			
41	510	2.9	34.34	**F52A DM100L4**	91	68
				F52B DM100L4		68
				F52C DM100L4		72

Shaft mounted helical geared motors F

2.2 kW

n2 [1/min]	T2 [Nm]	cG	i	Type	Dimensions Page	~kg
19	1130	0.80	75.79	**F43A DM100L4**	90	48
21	1000	0.90	67.16	**F43B DM100L4**		48
24	880	1.00	59.12	**F43C DM100L4**		50
27	770	1.15	51.77			
30	700	1.25	46.92			
34	625	1.40	42.08			
37	570	1.55	38.18			
42	505	1.75	33.83			
47	445	2.00	29.78			
54	390	2.2	26.08			
62	340	2.3	22.91			
47	450	1.95	30.05	**F42A DM100L4**	90	48
52	405	2.2	27.14	**F42B DM100L4**		48
57	365	2.4	24.65	**F42C DM100L4**		50
63	335	2.6	22.54			
70	300	2.9	20.22			
36	585	0.80	39.35	**F33A DM100L4**	89	36
39	535	0.90	35.76	**F33B DM100L4**		36
45	470	1.00	31.53	**F33C DM100L4**		38
50	415	1.15	27.93			
56	370	1.25	24.99			
65	325	1.45	21.75			
57	365	1.30	24.60	**F32A DM100L4**	89	36
64	330	1.45	22.12	**F32B DM100L4**		36
70	300	1.55	20.01	**F32C DM100L4**		38
77	270	1.65	18.24			
87	240	1.80	16.27			
97	220	1.95	14.60			
106	197	2.1	13.24			
120	175	2.3	11.74			
136	154	2.5	10.33			
156	135	2.8	9.05			
166	127	1.95	8.50			
177	118	3.0	7.95			
186	113	2.1	7.58			
207	101	2.2	6.80			
229	92	2.3	6.17			
258	81	2.5	5.47			
293	72	2.7	4.81			
335	63	2.9	4.21			
381	55	3.1	3.70			

3.0 kW

n2 [1/min]	T2 [Nm]	cG	i	Type	Dimensions Page	~kg
2.7	10100	0.90	516.64	**F83G32A DM100LX4**	94/15	237
3.0	9180	0.95	470.60	**F83G32B DM100LX4**		237
3.4	8040	1.10	412.22	**F83G32C DM100LX4**		254
3.8	7310	1.20	374.97			
4.2	6590	1.35	337.74			
4.6	5920	1.50	303.24			
5.4	5070	1.75	260.13			
6.2	4460	2.00	228.49			
7.0	4080	2.2	200.61	**F83A DM100LX4**	94	234
7.7	3730	2.4	183.42	**F83B DM100LX4**		234
8.3	3440	2.6	169.54	**F83C DM100LX4**		251
9.2	3130	2.8	154.08			
4.5	6160	0.80	315.75	**F73G32A DM100LX4**	93/15	157
5.0	5490	0.90	281.53	**F73G32B DM100LX4**		157
5.9	4660	1.05	238.76	**F73G32C DM100LX4**		165

3.0 kW

n2 [1/min]	T2 [Nm]	cG	i	Type	Dimensions Page	~kg
5.1	5570	0.90	274.23	**F73A DM100LX4**	93	148
5.7	5070	0.95	249.41	**F73B DM100LX4**		148
6.2	4640	1.05	228.27	**F73C DM100LX4**		157
6.7	4300	1.15	211.55			
7.4	3900	1.25	191.74			
8.1	3550	1.35	174.87			
8.7	3300	1.50	162.19			
9.6	2990	1.65	146.94			
11	2720	1.80	133.66			
12	2450	2.00	120.60			
13	2220	2.2	109.41			
8.5	3370	0.85	166.08	**F63A DM100LX4**	92	96
9.4	3050	0.90	149.88	**F63B DM100LX4**		96
10	2770	1.00	136.08	**F63C DM100LX4**		102
11	2560	1.10	125.81			
12	2300	1.20	113.33			
14	2060	1.35	101.56			
16	1850	1.50	90.95			
17	1660	1.70	81.85			
29	1000	2.8	49.31			
14	2020	0.80	99.49	**F53A DM100LX4**	91	71
15	1860	0.85	91.57	**F53B DM100LX4**		71
17	1660	0.95	81.85	**F53C DM100LX4**		75
19	1480	1.05	72.68			
22	1310	1.20	64.40			
25	1150	1.40	56.37			
28	1030	1.55	50.88			
30	950	1.65	46.83			
34	850	1.85	41.85			
38	755	2.1	37.17			
43	670	2.4	32.93			
48	595	2.7	29.31			
41	700	2.1	34.34	**F52A DM100LX4**	91	71
45	635	2.3	31.33	**F52B DM100LX4**		71
49	585	2.7	28.82	**F52C DM100LX4**		75
54	530	3.0	26.01			
27	1050	0.85	51.77	**F43A DM100LX4**	90	51
30	955	0.95	46.92	**F43B DM100LX4**		51
34	855	1.05	42.08	**F43C DM100LX4**		53
37	775	1.15	38.18			
42	685	1.30	33.83			
47	605	1.45	29.78			
54	530	1.60	26.08			
62	465	1.70	22.91			
47	610	1.45	30.05	**F42A DM100LX4**	90	51
52	550	1.60	27.14	**F42B DM100LX4**		51
57	500	1.75	24.65	**F42C DM100LX4**		53
63	460	1.95	22.54			
70	410	2.1	20.22			
77	370	2.4	18.25			
84	340	2.6	16.80			
94	305	2.9	15.02			
50	565	0.85	27.93	**F33A DM100LX4**	89	39
56	510	0.95	24.99	**F33B DM100LX4**		39
65	440	1.05	21.75	**F33C DM100LX4**		41

Shaft mounted helical geared motors F

3.0 kW

n2 [1/min]	T2 [Nm]	cG	i	Type	Dimensions Page	~kg
57	500	0.95	24.60	**F32A DM100LX4**	89	39
64	450	1.05	22.12	**F32B DM100LX4**		39
70	405	1.15	20.01	**F32C DM100LX4**		41
77	370	1.20	18.24			
87	330	1.30	16.27			
97	295	1.45	14.60			
106	270	1.55	13.24			
120	240	1.70	11.74			
136	210	1.85	10.33			
156	184	2.0	9.05			
166	173	1.40	8.50			
177	161	2.2	7.95			
186	154	1.55	7.58			
207	138	1.65	6.80			
229	125	1.70	6.17			
258	111	1.85	5.47			
293	98	1.95	4.81			
335	86	2.1	4.21			
381	75	2.3	3.70			

4.0 kW

n2 [1/min]	T2 [Nm]	cG	i	Type	Dimensions Page	~kg
3.5	10600	0.85	412.22	**F83G32A DM112M4**	94/15	244
3.8	9650	0.90	374.97	**F83G32B DM112M4**		244
4.2	8690	1.00	337.74	**F83G32C DM112M4**		260
4.7	7800	1.15	303.24			
5.5	6690	1.35	260.13			
6.2	5880	1.50	228.49			
7.1	5380	1.65	200.61	**F83A DM112M4**	94	240
7.8	4920	1.80	183.42	**F83B DM112M4**		240
8.4	4540	1.95	169.54	**F83C DM112M4**		257
9.2	4130	2.2	154.08			
10	3770	2.4	140.63			
11	3410	2.6	127.39			
12	3110	2.9	116.03			
6.0	6140	0.80	238.76	**F73G32A DM112M4**	93/15	164
				F73G32B DM112M4		164
				F73G32C DM112M4		172
6.2	6120	0.80	228.27	**F73A DM112M4**	93	155
6.7	5670	0.85	211.55	**F73B DM112M4**		155
7.4	5140	0.95	191.74	**F73C DM112M4**		163
8.1	4690	1.05	174.87			
8.8	4350	1.10	162.19			
9.7	3940	1.25	146.94			
11	3580	1.35	133.66			
12	3230	1.50	120.60			
13	2930	1.65	109.41			
11	3370	0.85	125.81	**F63A DM112M4**	92	103
13	3040	0.90	113.33	**F63B DM112M4**		103
14	2720	1.05	101.56	**F63C DM112M4**		109
16	2440	1.15	90.95			
17	2190	1.30	81.85			
29	1320	2.1	49.31			
32	1180	2.4	44.16			
36	1070	2.6	39.74			
42	915	2.8	34.05	**F62A DM112M4**	92	103
46	830	3.0	31.05	**F62B DM112M4**		103
				F62C DM112M4		109

4.0 kW

n2 [1/min]	T2 [Nm]	cG	i	Type	Dimensions Page	~kg
20	1950	0.80	72.68	**F53A DM112M4**	91	78
22	1730	0.90	64.40	**F53B DM112M4**		78
25	1510	1.05	56.37	**F53C DM112M4**		81
28	1360	1.15	50.88			
30	1260	1.25	46.83			
34	1120	1.40	41.85			
38	995	1.60	37.17			
43	885	1.80	32.93			
49	785	2.0	29.31			
41	920	1.60	34.34	**F52A DM112M4**	91	78
45	840	1.70	31.33	**F52B DM112M4**		78
49	775	2.1	28.82	**F52C DM112M4**		81
55	695	2.3	26.01			
60	635	2.5	23.61			
65	585	2.7	21.83			
72	525	3.0	19.67			
34	1130	0.80	42.08	**F43A DM112M4**	90	58
37	1020	0.85	38.18	**F43B DM112M4**		58
42	905	0.95	33.83	**F43C DM112M4**		60
48	800	1.10	29.78			
55	700	1.20	26.08			
62	615	1.30	22.91			
53	725	1.20	27.14	**F42A DM112M4**	90	58
58	660	1.35	24.65	**F42B DM112M4**		58
63	605	1.45	22.54	**F42C DM112M4**		60
70	540	1.65	20.22			
78	490	1.80	18.25			
85	450	1.95	16.80			
95	405	2.2	15.02			
107	355	2.5	13.33			
121	315	2.8	11.82			
136	280	3.1	10.51			
194	197	2.2	7.36			
66	585	0.80	21.75	**F33A DM112M4**	89	46
				F33B DM112M4		46
				F33C DM112M4		48
64	595	0.80	22.12	**F32A DM112M4**	89	46
71	535	0.85	20.01	**F32B DM112M4**		46
78	490	0.90	18.24	**F32C DM112M4**		48
88	435	1.00	16.27			
98	390	1.10	14.60			
108	355	1.15	13.24			
121	315	1.25	11.74			
138	275	1.40	10.33			
158	245	1.55	9.05			
168	230	1.10	8.50			
179	215	1.70	7.95			
188	205	1.15	7.58			
210	182	1.25	6.80			
231	165	1.30	6.17			
261	147	1.40	5.47			
296	129	1.50	4.81			
338	113	1.60	4.21			
385	99	1.70	3.70			

5.5 kW

n2 [1/min]	T2 [Nm]	cG	i	Type	Dimensions Page	~kg
4.8	10500	0.85	303.24	**F83G32A DA132S4**	94/15	257
5.6	9050	1.00	260.13	**F83G32B DA132S4**		257
6.3	7950	1.10	228.49	**F83G32C DA132S4**		274

Shaft mounted helical geared motors F

5.5 kW

n2 [1/min]	T2 [Nm]	cG	i	Type	Dimensions Page	~kg
7.2	7270	1.20	200.61	**F83A DA132S4**	94	252
7.9	6640	1.35	183.42	**F83B DA132S4**		252
8.6	6140	1.45	169.54	**F83C DA132S4**		269
9.4	5580	1.60	154.08			
10	5090	1.75	140.63			
11	4610	1.95	127.39			
12	4200	2.1	116.03			
14	3680	2.4	101.64			
16	3350	2.7	92.45			
17	3020	3.0	83.27			
8.9	5880	0.85	162.19	**F73A DA132S4**	93	169
9.9	5320	0.90	146.94	**F73B DA132S4**		169
11	4840	1.00	133.66	**F73C DA132S4**		177
12	4370	1.10	120.60			
13	3960	1.25	109.41			
15	3430	1.40	94.78			
17	3110	1.55	85.76			
19	2820	1.75	77.85			
21	2510	1.95	69.41			
25	2130	2.3	58.87			
28	1880	2.6	51.81			
32	1630	3.0	44.88			
16	3290	0.85	90.95	**F63A DA132S4**	92	116
18	2970	0.95	81.85	**F63B DA132S4**		116
20	2590	1.10	71.41	**F63C DA132S4**		122
23	2320	1.20	63.98			
26	2060	1.35	56.75			
29	1790	1.55	49.31			
33	1600	1.75	44.16			
36	1440	1.95	39.74			
42	1260	2.2	34.67			
47	1130	2.5	31.06			
53	1000	2.6	27.56			
60	875	2.7	24.21			
43	1230	2.1	34.05	**F62A DA132S4**	92	116
47	1120	2.2	31.05	**F62B DA132S4**		116
50	1040	2.7	28.80	**F62C DA132S4**		122
56	945	3.0	26.09			
26	2040	0.80	56.37	**F53A DA132S4**	91	91
29	1840	0.85	50.88	**F53B DA132S4**		91
31	1700	0.95	46.83	**F53C DA132S4**		95
35	1520	1.05	41.85			
39	1350	1.20	37.17			
44	1190	1.35	32.93			
49	1060	1.50	29.31			
58	910	1.75	25.11			
65	800	1.85	22.15			
56	940	1.70	26.01	**F52A DA132S4**	91	91
61	855	1.85	23.61	**F52B DA132S4**		91
66	790	2.0	21.83	**F52C DA132S4**		95
74	710	2.2	19.67			
82	640	2.5	17.62			
92	570	2.8	15.78			
49	1080	0.80	29.78	**F43A DA132S4**	90	71
56	945	0.90	26.08	**F43B DA132S4**		71
63	830	0.95	22.91	**F43C DA132S4**		73

5.5 kW

n2 [1/min]	T2 [Nm]	cG	i	Type	Dimensions Page	~kg
72	735	1.20	20.22	**F42A DA132S4**	90	71
79	660	1.35	18.25	**F42B DA132S4**		71
86	610	1.45	16.80	**F42C DA132S4**		73
97	545	1.60	15.02			
109	485	1.85	13.33			
123	430	2.1	11.82			
138	380	2.3	10.51			
161	325	2.7	9.01			
183	290	3.1	7.94			
197	265	1.65	7.36			
214	245	2.3	6.77			
239	220	2.5	6.05			
270	195	2.9	5.38			
304	173	3.1	4.76			
342	154	3.3	4.24			
399	132	3.6	3.63			
453	116	3.8	3.20			

7.5 kW

n2 [1/min]	T2 [Nm]	cG	i	Type	Dimensions Page	~kg
7.2	9910	0.90	200.61	**F83A DA132M4**	94	257
7.9	9060	1.00	183.42	**F83B DA132M4**		257
8.6	8370	1.05	169.54	**F83C DA132M4**		273
9.4	7610	1.15	154.08			
10	6950	1.30	140.63			
11	6290	1.40	127.39			
12	5730	1.55	116.03			
14	5020	1.75	101.64			
16	4570	1.95	92.45			
17	4110	2.2	83.27			
19	3690	2.4	74.77			
23	3170	2.8	64.14			
12	5960	0.80	120.60	**F73A DA132M4**	93	173
13	5400	0.90	109.41	**F73B DA132M4**		173
15	4680	1.05	94.78	**F73C DA132M4**		181
17	4240	1.15	85.76			
19	3850	1.25	77.85			
21	3430	1.40	69.41			
25	2910	1.70	58.87			
28	2560	1.90	51.81			
32	2220	2.2	44.88			
36	2010	2.4	40.61			
39	1820	2.5	36.86			
44	1620	2.7	32.87			
20	3530	0.80	71.41	**F63A DA132M4**	92	121
23	3160	0.90	63.98	**F63B DA132M4**		121
26	2800	1.00	56.75	**F63C DA132M4**		127
29	2440	1.15	49.31			
33	2180	1.30	44.16			
36	1960	1.45	39.74			
42	1710	1.65	34.67			
47	1530	1.80	31.06			
53	1360	1.90	27.56			
60	1200	2.00	24.21			
43	1680	1.50	34.05	**F62A DA132M4**	92	121
47	1530	1.65	31.05	**F62B DA132M4**		121
50	1420	1.95	28.80	**F62C DA132M4**		127
56	1290	2.2	26.09			
61	1170	2.4	23.73			
68	1060	2.6	21.42			
75	960	2.9	19.43			

Shaft mounted helical geared motors F

7.5 kW

n2 [1/min]	T2 [Nm]	cG	i	Type	Dimensions Page	~kg
39	1840	0.85	37.17	**F53A DA132M4**	91	96
44	1630	0.95	32.93	**F53B DA132M4**		96
49	1450	1.10	29.31	**F53C DA132M4**		99
58	1240	1.30	25.11			
65	1090	1.35	22.15			
56	1280	1.25	26.01	**F52A DA132M4**	91	96
61	1170	1.35	23.61	**F52B DA132M4**		96
66	1080	1.45	21.83	**F52C DA132M4**		99
74	970	1.65	19.67			
82	870	1.80	17.62			
92	780	2.0	15.78			
102	700	2.3	14.20			
117	610	2.6	12.39			
131	550	2.8	11.10			
147	485	3.0	9.85			
168	425	3.3	8.65			
187	385	2.4	7.74			
209	345	2.5	6.94			
72	1000	0.90	20.22	**F42A DA132M4**	90	75
79	900	1.00	18.25	**F42B DA132M4**		75
86	830	1.05	16.80	**F42C DA132M4**		77
97	740	1.20	15.02			
109	660	1.35	13.33			
123	585	1.50	11.82			
138	520	1.70	10.51			
161	445	2.00	9.01			
183	390	2.2	7.94			
197	365	1.20	7.36			
214	335	1.70	6.77			
239	300	1.85	6.05			
270	265	2.1	5.38			
304	235	2.3	4.76			
342	210	2.4	4.24			
399	179	2.6	3.63			
453	158	2.8	3.20			

9.2 kW

n2 [1/min]	T2 [Nm]	cG	i	Type	Dimensions Page	~kg
9.5	9210	0.95	154.08	**F83A DA160MS4**	94	276
10	8410	1.05	140.63	**F83B DA160MS4**		276
12	7610	1.15	127.39	**F83C DA160MS4**		293
13	6940	1.30	116.03			
14	6070	1.45	101.64			
16	5530	1.60	92.45			
18	4980	1.80	83.27			
20	4470	2.00	74.77			
23	3830	2.3	64.14			
27	3310	2.7	55.44			
16	5660	0.85	94.78	**F73A DA160MS4**	93	194
17	5130	0.95	85.76	**F73B DA160MS4**		194
19	4650	1.05	77.85	**F73C DA160MS4**		202
21	4150	1.20	69.41			
25	3520	1.40	58.87			
28	3100	1.55	51.81			
33	2680	1.80	44.88			
36	2430	2.00	40.61			
40	2200	2.1	36.86			
45	1960	2.2	32.87			
53	1670	2.5	27.88			

9.2 kW

n2 [1/min]	T2 [Nm]	cG	i	Type	Dimensions Page	~kg
52	1710	2.6	28.53	**F72A DA160MS4**	93	194
57	1540	2.8	25.85	**F72B DA160MS4**		194
62	1410	3.0	23.54	**F72C DA160MS4**		202
26	3390	0.85	56.75	**F63A DA160MS4**	92	142
30	2950	0.95	49.31	**F63B DA160MS4**		142
33	2640	1.05	44.16	**F63C DA160MS4**		148
37	2380	1.20	39.74			
42	2070	1.35	34.67			
47	1860	1.50	31.06			
53	1650	1.55	27.56			
61	1450	1.65	24.21			
56	1560	1.80	26.09	**F62A DA160MS4**	92	142
62	1420	2.00	23.73	**F62B DA160MS4**		142
69	1280	2.2	21.42	**F62C DA160MS4**		148
76	1160	2.4	19.43			
87	1010	2.6	16.83			
97	910	2.8	15.23			
106	825	3.0	13.82			
45	1970	0.80	32.93	**F53A DA160MS4**	91	117
50	1750	0.90	29.31	**F53B DA160MS4**		117
59	1500	1.05	25.11	**F53C DA160MS4**		120
66	1320	1.10	22.15			
75	1180	1.35	19.67	**F52A DA160MS4**	91	117
83	1050	1.50	17.62	**F52B DA160MS4**		117
93	945	1.70	15.78	**F52C DA160MS4**		120
103	850	1.85	14.20			
119	740	2.1	12.39			
132	665	2.3	11.10			
149	590	2.5	9.85			
170	515	2.8	8.65			
190	465	1.95	7.74			
212	415	2.1	6.94			
236	375	2.2	6.24			
270	325	2.4	5.45			
301	290	2.6	4.88			
340	260	2.7	4.33			
387	225	2.9	3.80			

11.0 kW

n2 [1/min]	T2 [Nm]	cG	i	Type	Dimensions Page	~kg
9.5	11000	0.80	154.08	**F83A DA160M4**	94	276
10	10000	0.90	140.63	**F83B DA160M4**		276
12	9100	1.00	127.39	**F83C DA160M4**		293
13	8290	1.05	116.03			
14	7260	1.25	101.64			
16	6610	1.35	92.45			
18	5950	1.50	83.27			
20	5340	1.65	74.77			
23	4580	1.95	64.14			
27	3960	2.2	55.44			
35	2960	2.9	41.43			

Shaft mounted helical geared motors F

11.0 kW

n2 [1/min]	T2 [Nm]	cG	i	Type	Dimensions Page	~kg
17	6130	0.80	85.76	**F73A DA160M4**	93	194
19	5560	0.90	77.85	**F73B DA160M4**		194
21	4960	1.00	69.41	**F73C DA160M4**		202
25	4210	1.15	58.87			
28	3700	1.30	51.81			
33	3210	1.50	44.88			
36	2900	1.65	40.61			
40	2630	1.75	36.86			
45	2350	1.90	32.87			
53	1990	2.1	27.88			
62	1700	2.2	23.79			
52	2040	2.2	28.53	**F72A DA160M4**	93	194
57	1850	2.3	25.85	**F72B DA160M4**		194
62	1680	2.5	23.54	**F72C DA160M4**		202
71	1470	2.7	20.62			
78	1340	2.9	18.76			
30	3520	0.80	49.31	**F63A DA160M4**	92	142
33	3160	0.90	44.16	**F63B DA160M4**		142
37	2840	1.00	39.74	**F63C DA160M4**		148
42	2480	1.15	34.67			
47	2220	1.25	31.06			
53	1970	1.30	27.56			
61	1730	1.40	24.21			
56	1860	1.50	26.09	**F62A DA160M4**	92	142
62	1700	1.65	23.73	**F62B DA160M4**		142
69	1530	1.85	21.42	**F62C DA160M4**		148
76	1390	2.00	19.43			
87	1200	2.2	16.83			
97	1090	2.4	15.23			
106	990	2.5	13.82			
119	880	2.8	12.33			
59	1790	0.90	25.11	**F53A DA160M4**	91	117
66	1580	0.95	22.15	**F53B DA160M4**		117
				F53C DA160M4		120
75	1410	1.15	19.67	**F52A DA160M4**	91	117
83	1260	1.25	17.62	**F52B DA160M4**		117
93	1130	1.40	15.78	**F52C DA160M4**		120
103	1010	1.55	14.20			
119	885	1.80	12.39			
132	795	1.95	11.10			
149	705	2.1	9.85			
170	620	2.3	8.65			
190	555	1.65	7.74			
212	495	1.75	6.94			
236	445	1.85	6.24			
270	390	2.0	5.45			
301	350	2.2	4.88			
340	310	2.3	4.33			
387	270	2.4	3.80			

15.0 kW

n2 [1/min]	T2 [Nm]	cG	i	Type	Dimensions Page	~kg
13	11300	0.80	116.03	**F83A DA160L4**	94	295
14	9900	0.90	101.64	**F83B DA160L4**		295
16	9010	1.00	92.45	**F83C DA160L4**		312
18	8110	1.10	83.27			
20	7290	1.20	74.77			
23	6250	1.40	64.14			
27	5400	1.65	55.44			
35	4040	2.1	41.43			
40	3620	2.3	37.20			
46	3110	2.5	31.91			
53	2690	2.8	27.58			
25	5740	0.85	58.87	**F73A DA160L4**	93	213
28	5050	0.95	51.81	**F73B DA160L4**		213
33	4370	1.10	44.88	**F73C DA160L4**		221
36	3960	1.20	40.61			
40	3590	1.30	36.86			
45	3200	1.40	32.87			
53	2720	1.50	27.88			
62	2320	1.65	23.79			
52	2780	1.60	28.53	**F72A DA160L4**	93	213
57	2520	1.70	25.85	**F72B DA160L4**		213
62	2290	1.85	23.54	**F72C DA160L4**		221
71	2010	2.0	20.62			
78	1830	2.1	18.76			
87	1650	2.3	16.90			
97	1480	2.5	15.17			
113	1270	2.8	13.01			
131	1100	3.1	11.25			
161	890	2.5	9.11			
177	810	2.7	8.29			
42	3380	0.85	34.67	**F63A DA160L4**	92	161
47	3030	0.90	31.06	**F63B DA160L4**		161
53	2690	0.95	27.56	**F63C DA160L4**		167
61	2360	1.00	24.21			
56	2540	1.10	26.09	**F62A DA160L4**	92	161
62	2310	1.20	23.73	**F62B DA160L4**		161
69	2090	1.35	21.42	**F62C DA160L4**		167
76	1890	1.45	19.43			
87	1640	1.60	16.83			
97	1480	1.75	15.23			
106	1350	1.85	13.82			
119	1200	2.0	12.33			
141	1020	2.3	10.45			
165	870	2.6	8.92			
191	750	1.90	7.70			
211	680	2.1	6.97			

Shaft mounted helical geared motors F

15.0 kW

n2 [1/min]	T2 [Nm]	cG	i	Type	Dimensions Page	~kg
75	1920	0.85	19.67	**F52A DA160L4**	91	136
83	1720	0.90	17.62	**F52B DA160L4**		136
93	1540	1.05	15.78	**F52C DA160L4**		140
103	1380	1.15	14.20			
119	1210	1.30	12.39			
132	1080	1.40	11.10			
149	960	1.55	9.85			
170	845	1.70	8.65			
190	755	1.20	7.74			
212	675	1.30	6.94			
236	610	1.35	6.24			
270	530	1.50	5.45			
301	475	1.60	4.88			
340	420	1.70	4.33			
387	370	1.80	3.80			

18.5 kW

n2 [1/min]	T2 [Nm]	cG	i	Type	Dimensions Page	~kg
16	11100	0.80	92.45	**F83A DA180M4**	94	324
18	9970	0.90	83.27	**F83B DA180M4**		324
20	8960	1.00	74.77	**F83C DA180M4**		341
23	7680	1.15	64.14			
27	6640	1.35	55.44			
31	5770	1.55	48.19			
36	4960	1.70	41.43			
40	4460	1.85	37.20			
46	3820	2.1	31.91			
53	3300	2.3	27.58			
62	2870	2.5	23.97			
73	2420	2.7	20.19	**F82A DA180M4**	94	324
81	2190	2.9	18.25	**F82B DA180M4**		324
				F82C DA180M4		341
28	6210	0.80	51.81	**F73A DA180M4**	93	244
33	5380	0.90	44.88	**F73B DA180M4**		244
36	4860	1.00	40.61	**F73C DA180M4**		252
40	4420	1.05	36.86			
45	3940	1.10	32.87			
53	3340	1.25	27.88			
62	2850	1.35	23.79			
57	3100	1.40	25.85	**F72A DA180M4**	93	244
63	2820	1.50	23.54	**F72B DA180M4**		244
72	2470	1.65	20.62	**F72C DA180M4**		252
79	2250	1.75	18.76			
87	2020	1.90	16.90			
97	1820	2.0	15.17			
113	1560	2.3	13.01			
131	1350	2.5	11.25			
151	1170	2.8	9.78			
162	1090	2.1	9.11			
178	995	2.2	8.29			
54	3300	0.80	27.56	**F63A DA180M4**	92	191
61	2900	0.80	24.21	**F63B DA180M4**		191
				F63C DA180M4		197

18.5 kW

n2 [1/min]	T2 [Nm]	cG	i	Type	Dimensions Page	~kg
69	2570	1.10	21.42	**F62A DA180M4**	92	191
76	2330	1.20	19.43	**F62B DA180M4**		191
88	2020	1.30	16.83	**F62C DA180M4**		197
97	1820	1.40	15.23			
107	1660	1.50	13.82			
120	1480	1.65	12.33			
141	1250	1.85	10.45			
165	1070	2.1	8.92			
192	920	1.55	7.70			
212	835	1.70	6.97			
233	760	1.75	6.33			
262	675	1.90	5.64			
308	575	2.1	4.78			
361	490	2.2	4.08			

22.0 kW

n2 [1/min]	T2 [Nm]	cG	i	Type	Dimensions Page	~kg
20	10700	0.85	74.77	**F83A DA180L4**	94	354
23	9140	0.95	64.14	**F83B DA180L4**		354
27	7900	1.15	55.44	**F83C DA180L4**		371
31	6860	1.30	48.19			
36	5900	1.45	41.43			
40	5300	1.55	37.20			
46	4540	1.75	31.91			
53	3930	1.90	27.58			
62	3410	2.1	23.97			
73	2880	2.3	20.19	**F82A DA180L4**	94	354
81	2600	2.4	18.25	**F82B DA180L4**		354
93	2260	2.7	15.83	**F82C DA180L4**		371
36	5780	0.85	40.61	**F73A DA180L4**	93	274
40	5250	0.90	36.86	**F73B DA180L4**		274
45	4680	0.95	32.87	**F73C DA180L4**		282
53	3970	1.05	27.88			
62	3390	1.10	23.79			
57	3680	1.15	25.85	**F72A DA180L4**	93	274
63	3350	1.25	23.54	**F72B DA180L4**		274
72	2940	1.35	20.62	**F72C DA180L4**		282
79	2670	1.45	18.76			
87	2410	1.60	16.90			
97	2160	1.70	15.17			
113	1850	1.90	13.01			
131	1600	2.1	11.25			
151	1390	2.3	9.78			
162	1300	1.75	9.11			
178	1180	1.85	8.29			
198	1060	1.95	7.46			
69	3050	0.90	21.42	**F62A DA180L4**	92	221
76	2770	1.00	19.43	**F62B DA180L4**		221
88	2400	1.10	16.83	**F62C DA180L4**		227
97	2170	1.20	15.23			
107	1970	1.25	13.82			
120	1760	1.40	12.33			
141	1490	1.55	10.45			
165	1270	1.75	8.92			
192	1100	1.30	7.70			
212	995	1.40	6.97			
233	900	1.50	6.33			
262	805	1.60	5.64			
308	680	1.75	4.78			
361	580	1.90	4.08			

Shaft mounted helical geared motors F

30.0 kW

n2 [1/min]	T2 [Nm]	cG	i	Type	Dimensions Page	~kg
27	10800	0.85	55.44	**F83A DA200L4**	94	391
31	9360	0.95	48.19	**F83B DA200L4**		391
36	8050	1.05	41.43	**F83C DA200L4**		408
40	7220	1.15	37.20			
46	6200	1.25	31.91			
53	5360	1.40	27.58			
62	4660	1.55	23.97			
73	3920	1.65	20.19	**F82A DA200L4**	94	391
81	3550	1.75	18.25	**F82B DA200L4**		391
93	3080	1.95	15.83	**F82C DA200L4**		408
106	2690	2.2	13.85			
121	2370	2.4	12.20			
146	1960	1.95	10.08			
62	4620	0.80	23.79	**F73A DA200L4**	93	311
				F73B DA200L4		311
				F73C DA200L4		319
72	4010	1.00	20.62	**F72A DA200L4**	93	311
79	3640	1.10	18.76	**F72B DA200L4**		311
87	3280	1.15	16.90	**F72C DA200L4**		319
97	2950	1.25	15.17			
113	2530	1.40	13.01			
131	2180	1.55	11.25			
151	1900	1.70	9.78			
162	1770	1.25	9.11			
178	1610	1.35	8.29			
198	1450	1.45	7.46			
220	1300	1.50	6.70			
257	1120	1.65	5.75			
297	965	1.80	4.97			
341	840	1.95	4.32			

37.0 kW

n2 [1/min]	T2 [Nm]	cG	i	Type	Dimensions Page	~kg
35	9960	0.85	41.43	**F83A DA225S4**	94	524
40	8940	0.90	37.20	**F83B DA225S4**		524
46	7670	1.05	31.91	**F83C DA225S4**		541
53	6630	1.15	27.58			
61	5760	1.25	23.97			
73	4850	1.35	20.19	**F82A DA225S4**	94	524
81	4390	1.45	18.25	**F82B DA225S4**		524
93	3810	1.60	15.83	**F82C DA225S4**		541
106	3330	1.75	13.85			
120	2930	1.90	12.20			
146	2420	1.55	10.08			
161	2190	1.65	9.11			
186	1900	1.80	7.90			
213	1660	1.95	6.92			
241	1460	2.1	6.09			

45.0 kW

n2 [1/min]	T2 [Nm]	cG	i	Type	Dimensions Page	~kg
46	9300	0.85	31.91	**F83A DA225M4**	94	554
53	8040	0.95	27.58	**F83B DA225M4**		554
62	6980	1.05	23.97	**F83C DA225M4**		571
73	5880	1.10	20.19	**F82A DA225M4**	94	554
81	5320	1.20	18.25	**F82B DA225M4**		554
93	4610	1.30	15.83	**F82C DA225M4**		571
106	4040	1.45	13.85			
121	3560	1.55	12.20			
146	2940	1.30	10.08			
162	2650	1.35	9.11			
187	2300	1.50	7.90			
213	2020	1.60	6.92			
242	1780	1.75	6.09			

Shaft mounted helical geared motors F

F22A,F23A Shaft mounted version

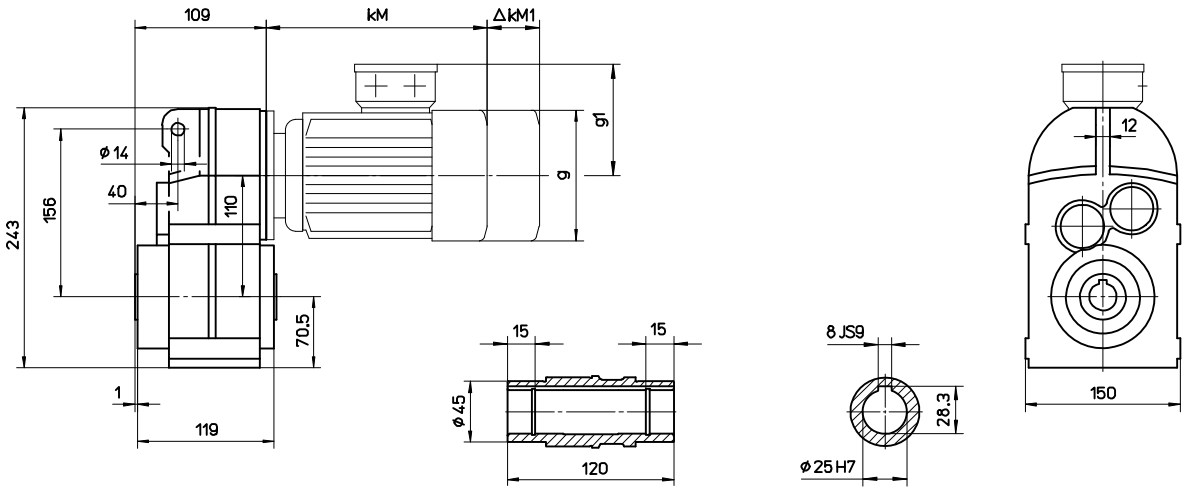

F22B,F23B Shaft mounted version

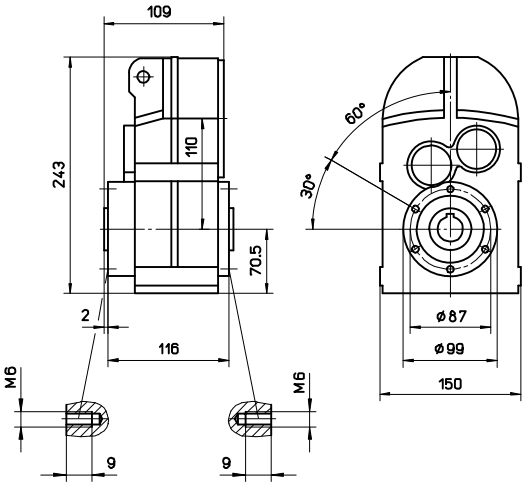

F22C,F23C Flange mounted version

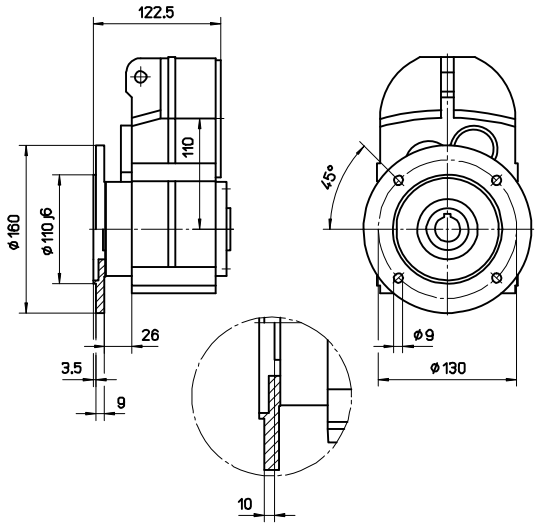

	kM	ΔkM1 Brake	g	g1
F2__ DM63	201	59	123	109
F2__ DM71	228	56	138	119
F2__ DM80	250	66	156	140
F2__ DM90S	266.5	74	176	144
F2__ DM90L	291.5	74	176	144

Shaft mounted helical geared motors F

F32A,F33A Shaft mounted version

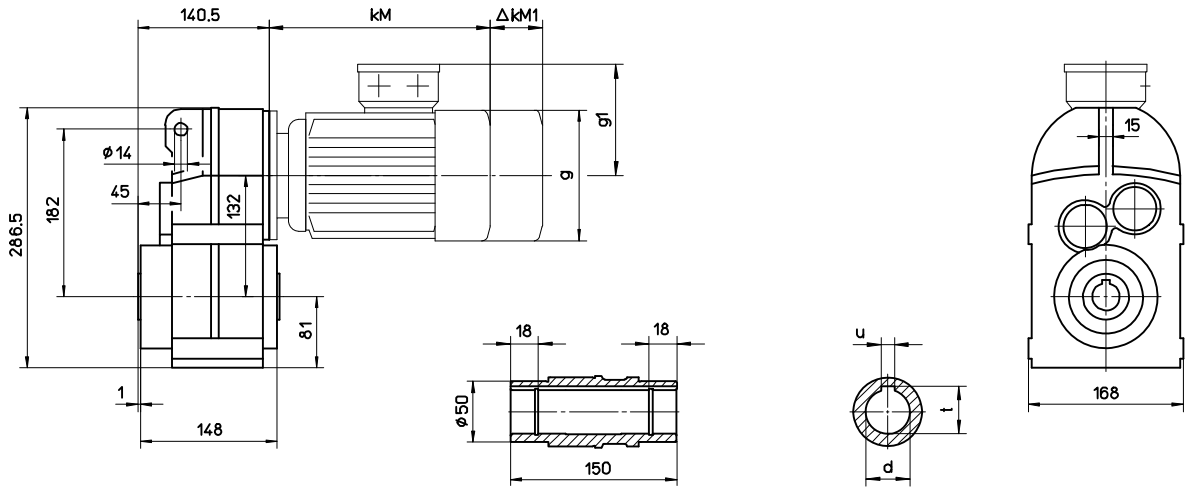

F32B,F33B Shaft mounted version

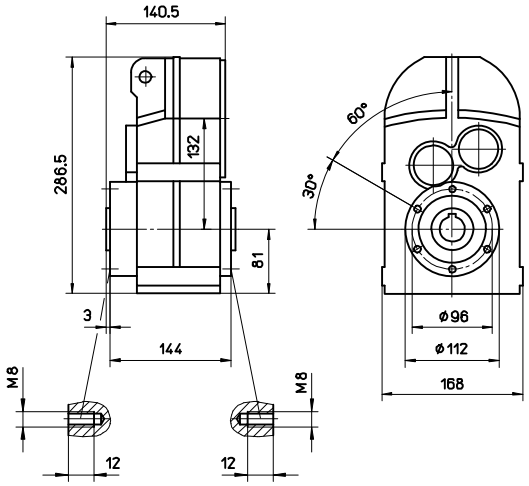

F32C,F33C Flange mounted version

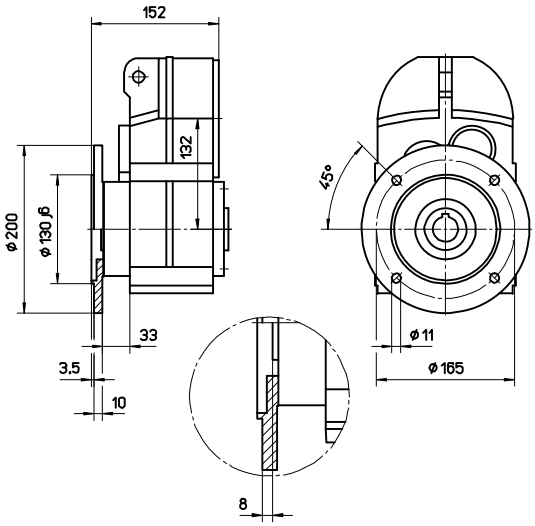

	kM	ΔkM1 Brake	g	g1
F3__ DM63	198	59	123	109
F3__ DM71	224	56	138	119
F3__ DM80	247	66	156	140
F3__ DM90S	261.5	74	176	144
F3__ DM90L	286.5	74	176	144
F3__ DM100	319	91	194	155
F3__ DM112	343	96	218	165

Hollow shaft	d	t	u
35	35H7	38.3	10
30	30H7	33.3	8

Shaft mounted helical geared motors F

F42A,F43A Shaft mounted version

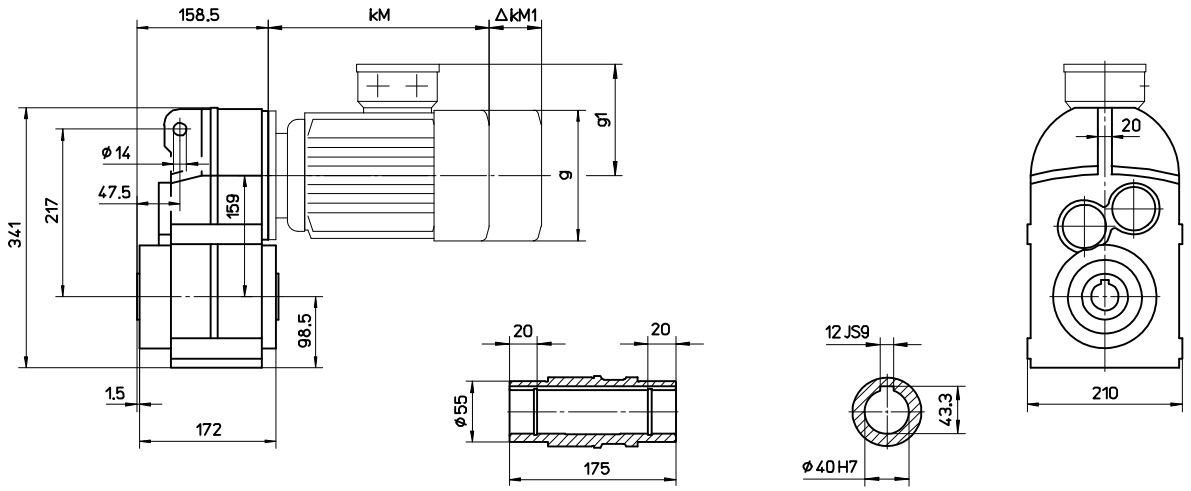

F42B,F43B Shaft mounted version

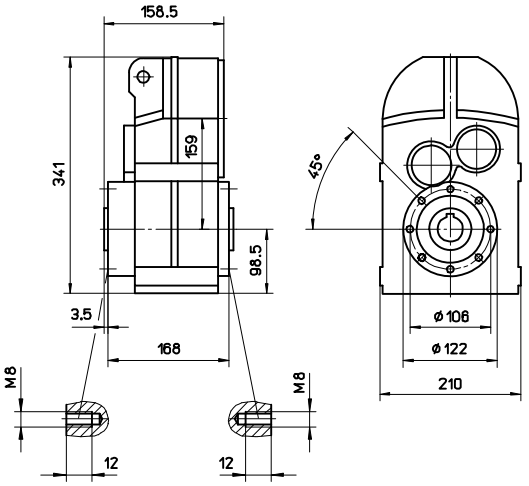

F42C,F43C Flange mounted version

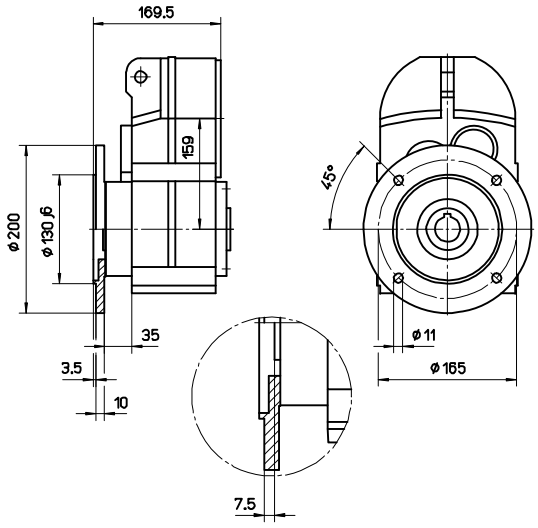

	kM	ΔkM1 Brake	g	g1
F4__ DM63	198.5	59	123	109
F4__ DM71	223.5	56	138	119
F4__ DM80	247.5	66	156	140
F4__ DM90S	262	74	176	144
F4__ DM90L	287	74	176	144
F4__ DM100	319	91	194	155
F4__ DM112	342	96	218	165
F4__ DA132	435	99	245	188

Shaft mounted helical geared motors F

F52A,F53A Shaft mounted version

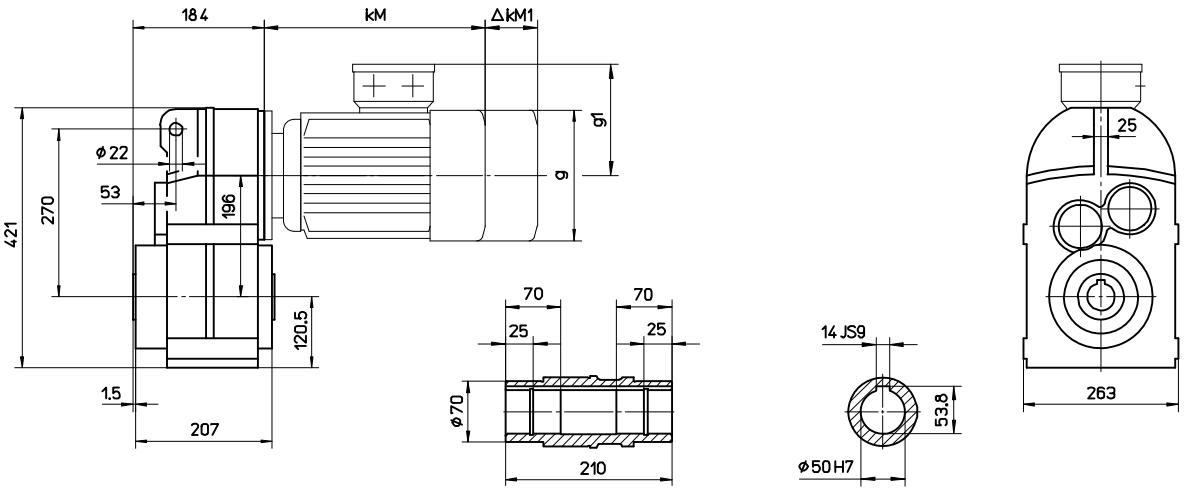

F52B,F53B Shaft mounted version

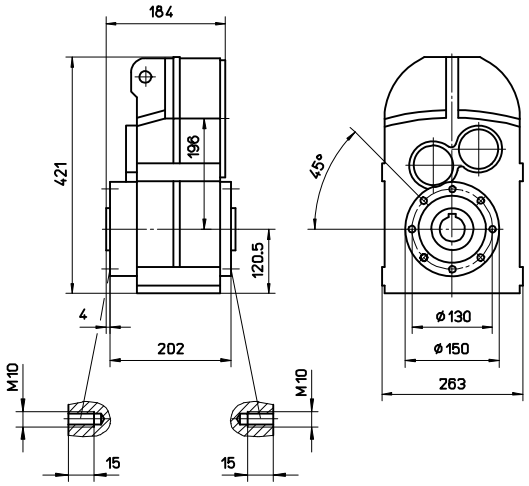

F52C,F53C Flange mounted version

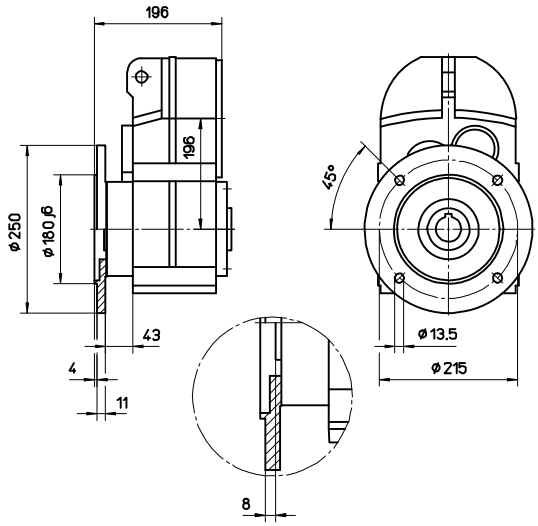

	kM	ΔkM1 Brake	g	g1
F5__ DM71	220	56	138	119
F5__ DM80	243	66	156	140
F5__ DM90S	259.5	74	176	144
F5__ DM90L	284.5	74	176	144
F5__ DM100	314	91	194	155
F5__ DM112	337.5	96	218	165
F5__ DA132	431.5	99	245	188
F5__ DA160	539.5	120	311	250

Shaft mounted helical geared motors F

F62A,F63A Shaft mounted version

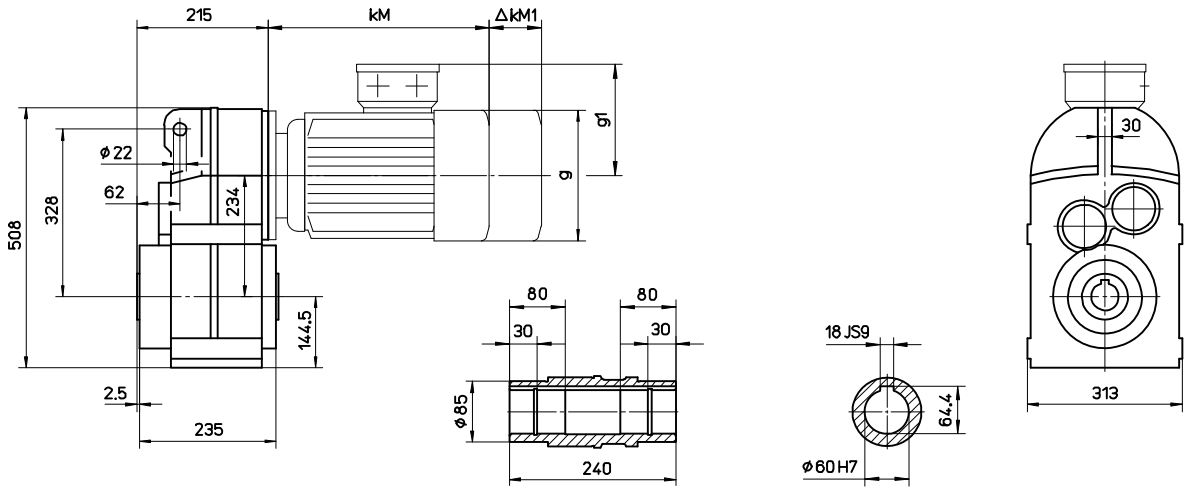

F62B,F63B Shaft mounted version

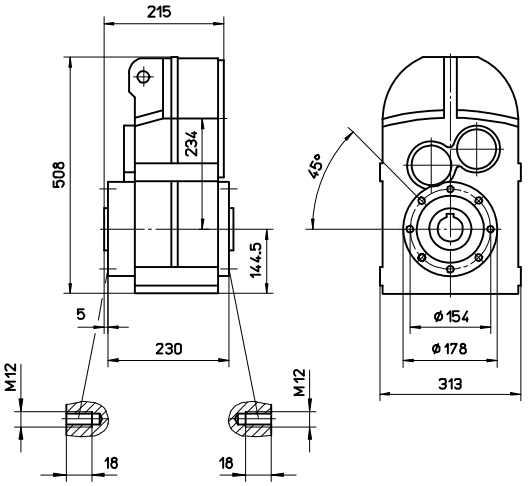

F62C,F63C Flange mounted version

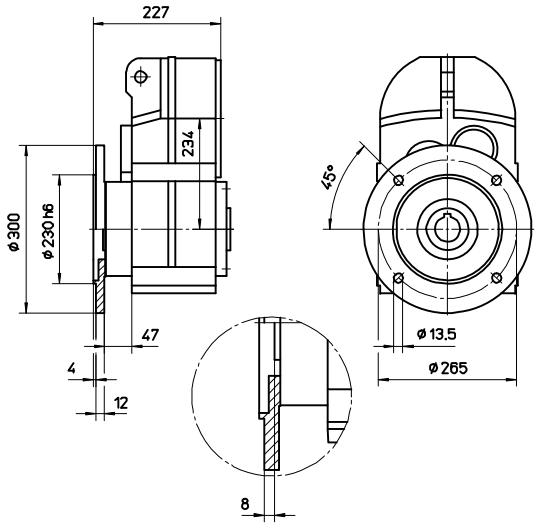

	kM	ΔkM1 Brake	g	g1
F6__ DM80	238	66	156	140
F6__ DM90S	254.5	74	176	144
F6__ DM90L	279.5	74	176	144
F6__ DM100	308	91	194	155
F6__ DM112	332.5	96	218	165
F6__ DA132	428	99	245	188
F6__ DA160	532	120	311	250
F6__ DA180	589	139	356	291

Shaft mounted helical geared motors F

F72A,F73A Shaft mounted version

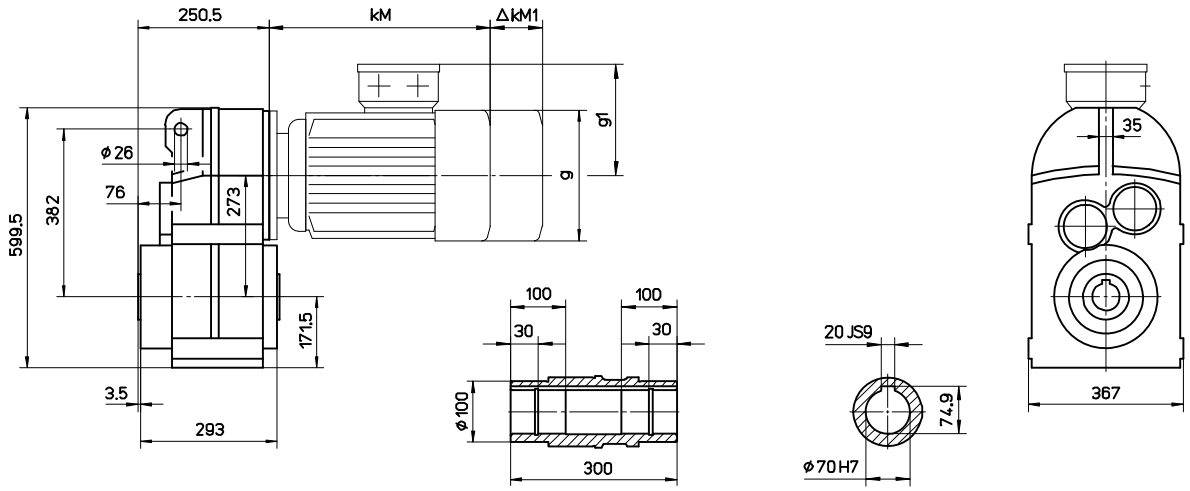

F72B,F73B Shaft mounted version

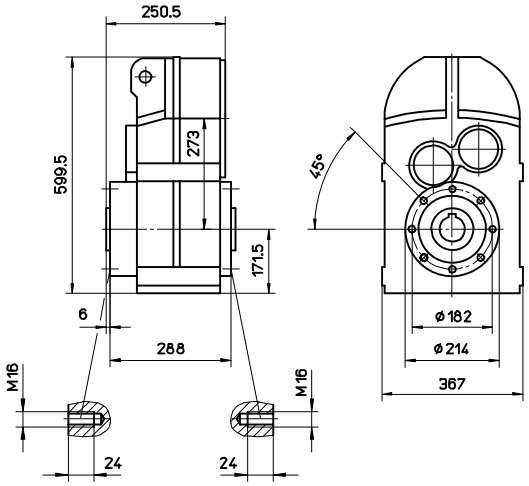

F72C,F73C Flange mounted version

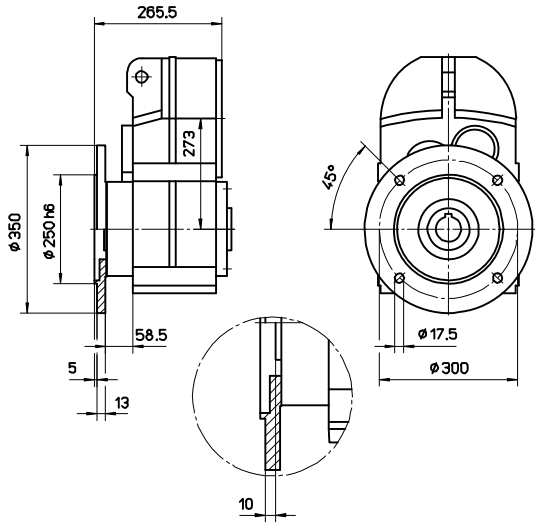

	kM	ΔkM1 Brake	g	g1
F7__ DM90S	247.5	74	176	144
F7__ DM90L	272.5	74	176	144
F7__ DM100	304	91	194	155
F7__ DM112	325.5	96	218	165
F7__ DA132	421	99	245	188
F7__ DA160	526	120	311	250
F7__ DA180	583	139	356	291
F7__ DA200	633	139	356	291

Shaft mounted helical geared motors F

F82A,F83A Shaft mounted version

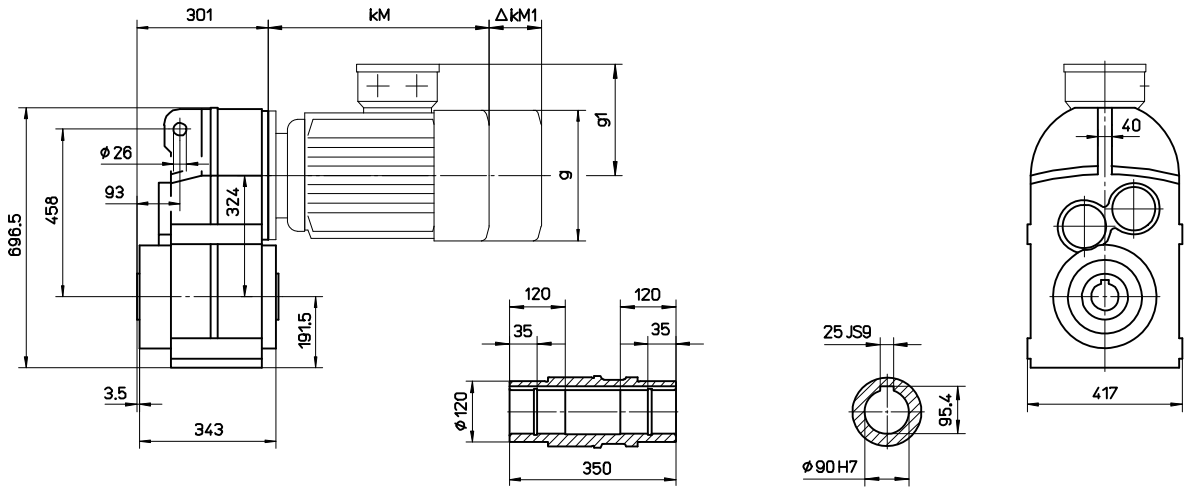

F82B,F83B Shaft mounted version

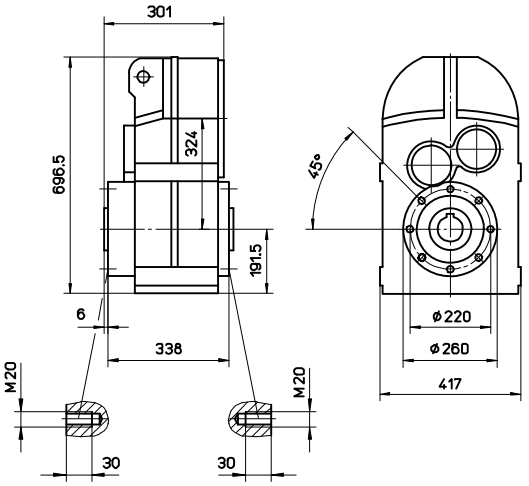

F82C,F83C Flange mounted version

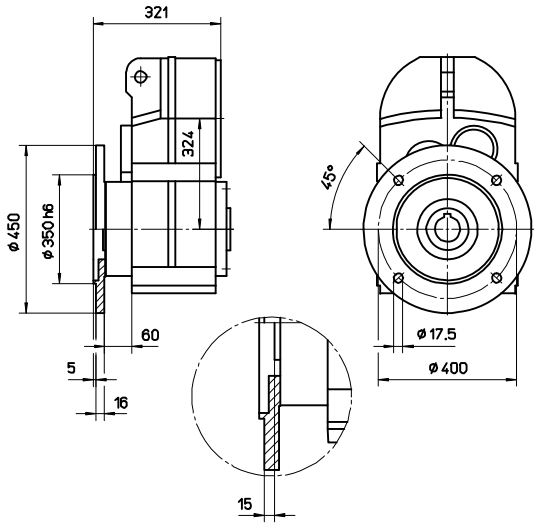

	kM	ΔkM1 Brake	g	g1
F8__ DM100	299	91	194	155
F8__ DM112	320.5	96	218	165
F8__ DA132	413	99	245	188
F8__ DA160	522	120	311	250
F8__ DA180	577.5	139	356	291
F8__ DA200	627.5	139	356	291
F8__ DA225S	627.5	139	356	299
F8__ DA225M	687.5	139	356	299

Shaft mounted helical gear units F
D - Shaft mounted version + side areas

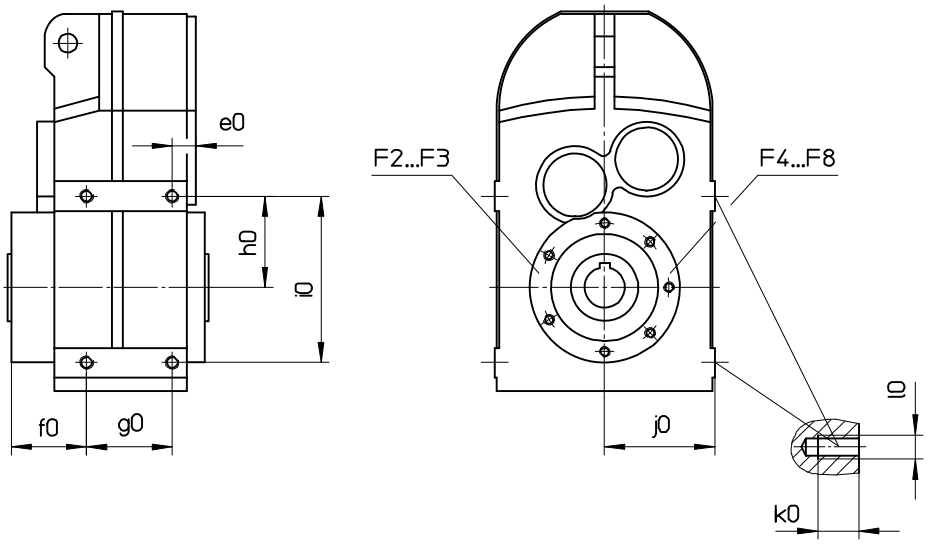

Gear unit	e0	f0	g0	h0	i0	j0	k0	l0
F2	12	31	64	55	100	73	12	M8
F3	17.5	56	64	68	124	82	15	M10
F4	18	57	80	87	158	103	18	M12
F5	16	60	104	112	202	129	18	M12
F6	20	70	120	134	244	154	24	M16
F7	24	75.5	145	245	370	181	30	M20
F8	29	81	185	298	440	206	36	M24

Shaft mounted helical gear units F
E - Flange mounted version + side areas

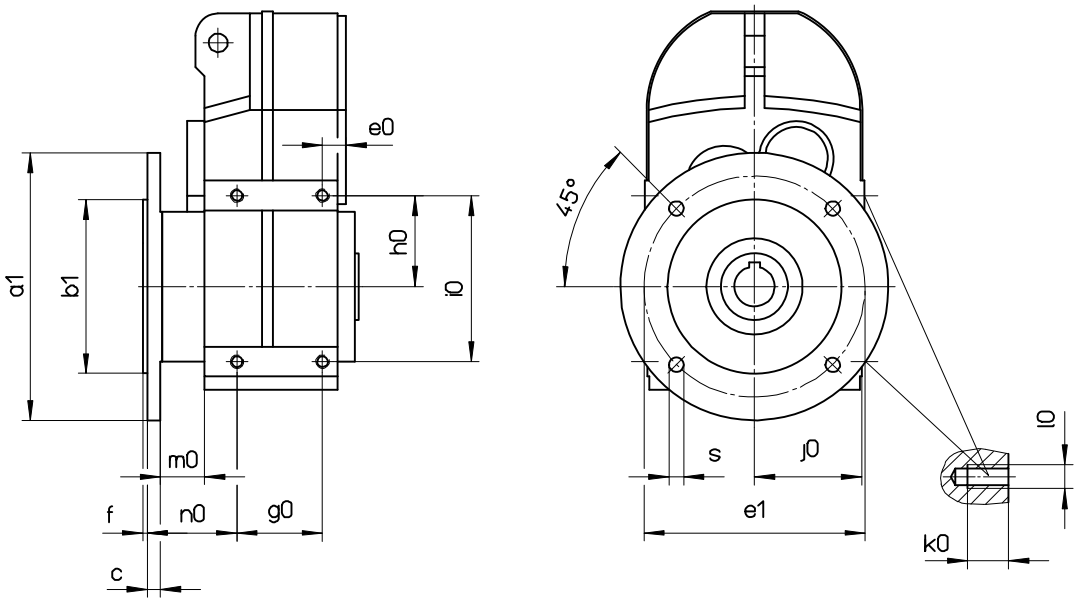

Gear unit	e0	g0	h0	i0	j0	k0	l0	m0	n0	a1	e1	b1	s	c	f
F2	12	64	55	100	73	12	M8	26	43	160	130	110	9	9	3,5
F3	17.5	64	68	124	82	15	M10	33	67	200	165	130 j6	11	10	3.5
F4	18	80	87	158	103	18	M12	35	68	200	165	130 j6	11	10	3.5
F5	16	104	112	202	129	18	M12	43	72	250	215	180 j6	13.5	11	4
F6	20	120	134	244	154	24	M16	47	83	300	265	230j6	13.5	12	4
F7	24	145	245	370	181	30	M20	58.5	91.5	350	300	250h6	17.5	13	5
F8	29	185	298	440	206	36	M24	60	102	450	400	350h6	17.5	16	5

Shaft mounted helical gear units F
V - Output shaft with key

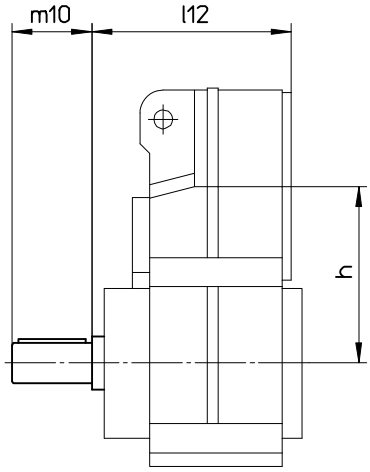

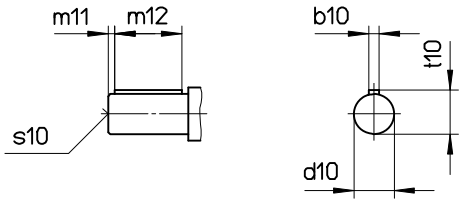

Gear unit	d10	m10	m11	m12	b10	t10	s10	h	l12
F2	25	50	5	40	8	28	M10	110	119
F3	30	60	5	50	8	33	M10	132	148.5
	35	70	5	60	10	38	M12	132	148.5
F4	40	80	5	70	12	43	M16	159	166
F5	50	100	10	80	14	53.5	M16	196	192
F6	60	120	10	100	18	64	M20	234	223
F7	75	140	7.5	125	20	79.5	M20	273	260.5
F8	90	170	15	140	25	95	M24	324	316

Shaft mounted helical gear units F
S - Hollow shaft with shrink disc

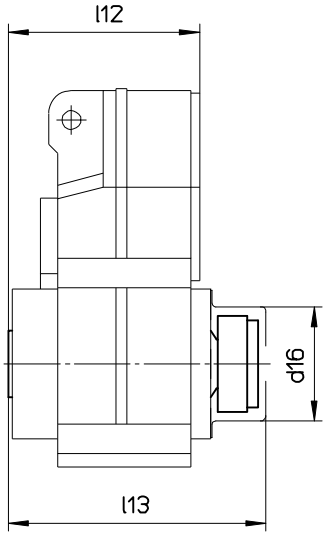

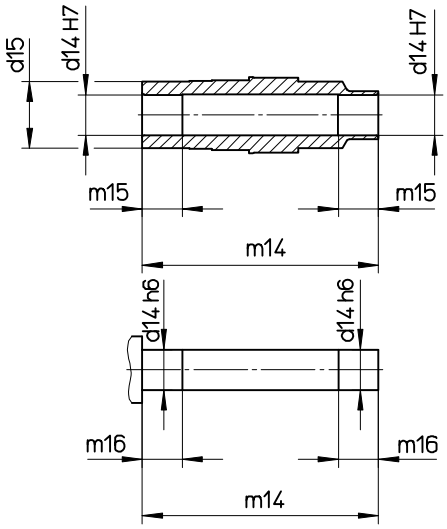

Gear unit	*)	d14	d15	d16	m14	m15	m16	l12	l13
F2	DM71	25	45	77	143	25	27	109	157
F3	DM80	30	50	86	176	30	32	140.5	188
	DM80	35	50	86	176	30	32	140.5	188
F4	DM100	40	55	96	202	40	42	158.5	214.5
F5	DA132	50	70	117	242	50	52	184	255
F6	DA180	60	85	148	274	60	62	215	292
F7	DA200	70	100	180	343	70	72	250.5	359
F8	DA225	90	120	225	402	80	82	301	422

*) largest possible motor size

Shaft mounted helical gear units F
Z - Splined hollow shaft

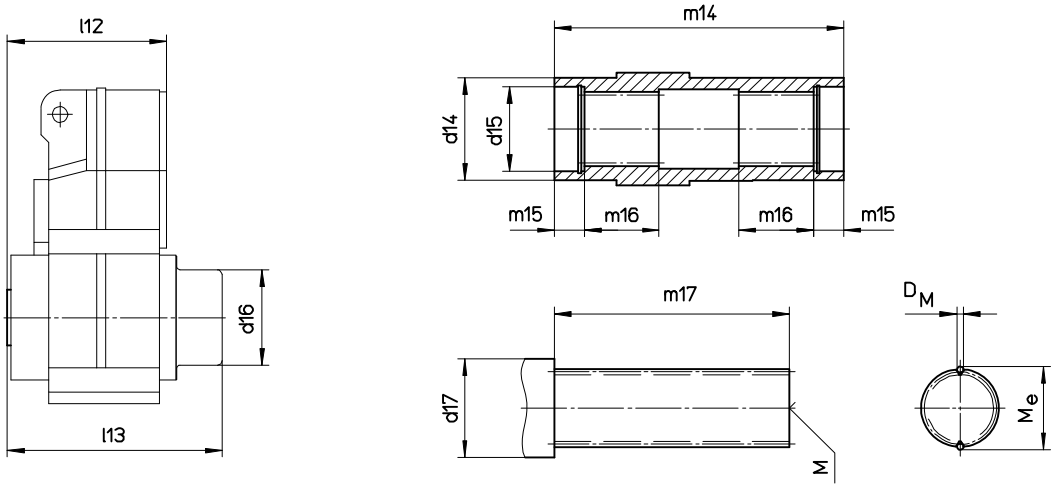

Gear unit	DIN5480	l12	l13	d16	m14	m15	m16	d14	d15	m17	d17	Dm	Me	M DIN 332
F2	30x1.25x30x22	109	157	77	120	18	25	45	35	88	40	2.75	$33.05_{-0.04}$	D..M10
F3	35x2x30x16	140.5	188	86	150	18	32	50	40	118	46	4	$38.94_{-0.04}$	D..M12
F4	40x2x30x18	158.5	214.5	96	175	23	42	55	42	140	50	4.5	$45.08_{-0.04}$	D..M16
F5	50x2x30x24	184	255	117	210	23	52	70	52	174	62	4	$54.16_{-0.05}$	D..M16
F6	65x2x30x31	215	292	148	240	25	62	85	70	195	82	4	$68.99_{-0.06}$	D..M20
F7	70x2x30x34	250.5	359	180	300	25	72	100	72	255	85	4	$74.18_{-0.06}$	D..M20

Shaft mounted helical gear units F
G - Rubber elements

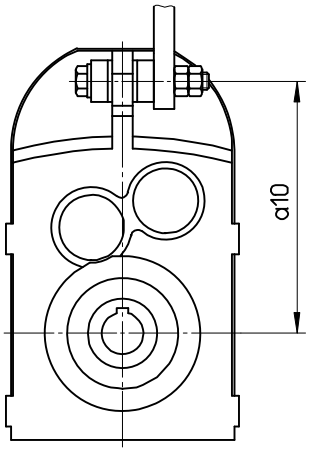

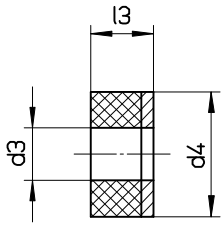

Gear unit	a10	d3	d4	l3
F2	156	12.5	30	15
F3	182	12.5	30	15
F4	217	12.5	40	20
F5	270	21	50	30
F6	328	21	60	30
F7	382	25	80	40
F8	458	25	80	40